INSPIRE 2 SERIES

Inspire 2 / Inspire 2 ProRes / Inspire 2 L

Manual de usuario V2.4

2019.07

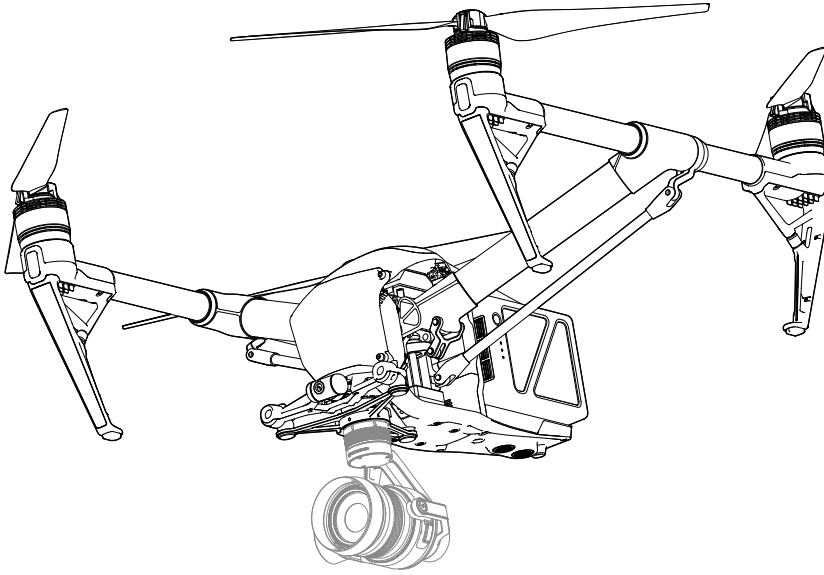

Buscando palabras clave

Busque palabras clave como "batería" e "instalar" para encontrar un tema. Si está utilizando Adobe Acrobat Reader para leer este documento, presione Ctrl + F en Windows o Comando + F en Mac para comenzar una búsqueda.

Navegando a un tema

Ver una lista completa de temas en la tabla de contenido. Haga clic en un tema para navegar a esa sección.

Imprimir este documento

Este documento admite la impresión de alta resolución.

 © 2018 DJI Todos los derechos reservados.

Usando este manual

Leyendas

Advertencia Importante Consejos Referencia

Antes del vuelo

Los siguientes tutoriales y manuales han sido producidos para asegurarle que haga un uso completo de su Inspire 2.

1. En la caja
2. Pautas de seguridad y descargo de responsabilidad
3. Guía de inicio rápido
4. Pautas de seguridad de la batería de vuelo inteligente
5. Manual de usuario

Se recomienda ver todos los videos tutoriales y leer el Descargo de responsabilidad antes del vuelo. Luego, prepárese para su primer vuelo utilizando la Guía de inicio rápido. Consulte este manual para obtener información más completa.

Mira los videos tutoriales

Mire el video tutorial a continuación para aprender a usar Inspire 2 de forma correcta y segura:

http://www.dji.com/inspire-2/info#video

Descargue la aplicación DJI GO 4

Asegúrese de usar DJI GO ™ 4 aplicaciones u otras aplicaciones compatibles con aviones DJI durante el vuelo. Escanee el código QR o visite "Https://m.dji.net/djigo4" para descargar la aplicación.

Para la mejor experiencia, use un dispositivo móvil con Android V 4.4 o superior. Requiere iOS 9.0 o posterior.

* * Para mayor seguridad, el vuelo está restringido a una altura de 30 my una distancia de 50 m cuando no está conectado o conectado a la aplicación durante el vuelo, incluido DJI GO 4 y todas las aplicaciones compatibles con aviones DJI.

Descargar el DJI Assistant 2

http://www.dji.com/inspire-2/info#downloads

La temperatura de funcionamiento de este producto es de -20 ° a 40 ° C. No cumple con la temperatura de funcionamiento estándar para aplicaciones de grado militar (-55 ° a 125 ° C), que se requiere para soportar una mayor variabilidad ambiental. Opere el producto de manera adecuada y solo para aplicaciones que cumplan con los requisitos de rango de temperatura de funcionamiento de ese grado.

 © 2018 DJI Todos los derechos reservados.

Contenido

Usando este manual 2

Leyendas 2

Antes del vuelo 2

Mira los videos tutoriales 2

Descargue la aplicación DJI GO 4 2

Descargar el DJI Assistant 2 2

Perfil del producto 6 6

Introducción 6 6

Características destacadas 6 6

Ensamblar la aeronave 6 6

Preparación del control remoto 8

Diagrama de aeronave 9 9

Diagrama de control remoto 10

Aeronave 13

Controlador de vuelo 13

Modo vuelo 13

Indicador de estado de vuelo 14

Regreso a casa (RTH) 15

Modos de vuelo inteligentes 19

Sistema de visión y sistema de detección de infrarrojos 25

Grabador de vuelo 29

Colocación y desmontaje de las hélices 29

Batería de vuelo inteligente DJI 29

Control remoto 36

Perfil de control remoto 36

Operaciones de control remoto 36

Modo de control remoto dual 41

LED de estado del controlador remoto 43

Vinculación del control remoto 44

Utilizado con el DJI Focus 45

Cámara y cardán 47

Cámara 47

Cardán 48

Usando CINESSD 50

© 2018 DJI Todos los derechos reservados.

Aplicación DJI GO 4 53

Cámara 53

Editor 56

SkyPixel 56

Yo 56

Vuelo 58

Requisitos del entorno de vuelo 58

Sistema GEO (entorno geoespacial en línea) 58

Restricciones de vuelo 59

Desbloqueo GEO 62

Lista de verificación previa 62

Calibrando la brújula 62

Despegue automático y aterrizaje automático 64

Arranque / parada de motores 64

Detener el motor en pleno vuelo sesenta y cinco

Prueba de vuelo sesenta y cinco

Apéndice 68

Especificaciones 68

Descripción del indicador de estado de la aeronave 71

Actualización del firmware 72

Información postventa 73

 © 2018 DJI Todos los derechos reservados.

Perfil del producto

Este capítulo describe las características de Inspire 2, le indica que ensamble la aeronave y explica los componentes de la aeronave y los controles remotos.

© 2018 DJI Todos los derechos reservados.

Perfil del producto

Introducción

El Inspire 2 es un potente sistema de filmación aérea con agilidad y velocidad líderes en su clase, funciones de redundancia para la máxima confiabilidad y nuevas funciones inteligentes que facilitan la captura de tomas complejas. La unidad de cámara ahora es independiente del procesador de imagen, de modo que tiene la flexibilidad de elegir el cardán perfecto y el sistema de cámara para cada una de sus escenas. El soporte de doble frecuencia en el control remoto hace que el enlace descendente de video HD sea más eficiente y más estable.

Características destacadas

Tapfly actualizado ™ y ActiveTrack ™ Comandos en la aplicación DJI GO 4, el Inspire 2 vuela a cualquier lugar visible en la pantalla con un toque y rastrea sujetos en movimiento sin esfuerzo.

Controlador de vuelo: El controlador de vuelo se ha actualizado para proporcionar una experiencia de vuelo más segura y confiable. Un nuevo registrador de vuelo almacena datos críticos de cada vuelo. Un sistema de sensores visuales mejora la precisión de desplazamiento al volar en interiores o en entornos donde el GPS no está disponible. El diseño dual de IMU y barómetros proporciona redundancia.

Enlace descendente de video HD: el enlace descendente HD de largo alcance y baja latencia (hasta 4,3 mi (7 km)) funciona con una versión **mejorada de DJI LIGHTBRIDGE ™. El soporte de 2.4 GHz y 5.8 GHz garantiza una conexión más confiable en entornos con más interferencia.**

Cámara y cardán: la unidad de cámara ahora es independiente del procesador de imágenes para que tenga la flexibilidad de elegir el cardán perfecto y el sistema de cámara para cada una de sus escenas. Esto significa que, independientemente de la cámara que elija, **tiene el mismo procesamiento potente que la respalda, y cuando usa ZENMUSE ™ X5S, la capacidad de capturar videos RAW. El video sin pérdida (en formato CinemaDNG y ProRes) y el disparo de ráfaga de fotos DNG RAW estarán disponibles cuando DJI CINESSD ™ usado.***

Batería de vuelo inteligente: la nueva batería de vuelo inteligente DJI presenta celdas de batería mejoradas y un sistema avanzado de administración de energía que proporciona hasta 25 minutos de vuelo con un Zenmuse X5S, 23 minutos con un Zenmuse X7 y 27 minutos con un Zenmuse X4S. * * *

* * El video sin pérdida (CinemaDNG, ProRes) y el disparo de ráfaga de fotos DNG RAW estarán disponibles cuando use DJI CINESSD. Puedes comprar DJI CINESSD y DJI CINESSD STATION por separado en la tienda oficial de DJI en línea. Los formatos CinemaDNG y ProRes estarán disponibles cuando se compre y aplique la licencia correspondiente. El Inspire 2 L se envía con ProRes y CinemaDNG preactivados; el Inspire 2 ProRes se envía con ProRes preactivado.

* * * El tiempo de ejecución máximo se prueba en un entorno de laboratorio, con la aeronave flotando al nivel del mar sin viento.

Ensamblar la aeronave

Desbloqueo del modo de viaje

La aeronave está en modo de viaje durante la entrega. Siga estos pasos para cambiarlo al modo de aterrizaje antes de su primer vuelo:

1. Inserte el par de baterías.
2. Presione el botón de encendido un mínimo de cinco veces.
3. Despliegue el tren de aterrizaje al modo de aterrizaje y enciéndalo automáticamente.

 © 2018 DJI Todos los derechos reservados.

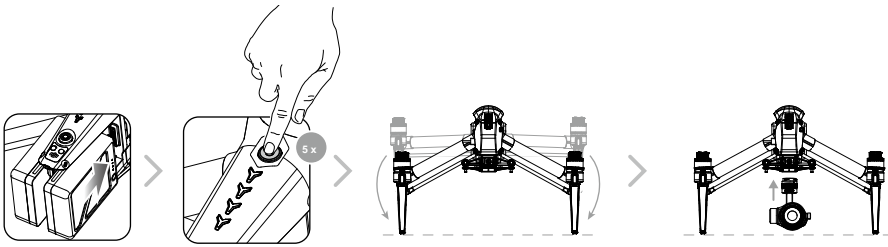

Inserte la batería par

Pulse el botón de encendido de un mínimo de cinco veces

Desplegar el tren de aterrizaje de aterrizaje
El modo y encienda

Montaje del Zenmuse X5S en el avión (no se requiere apagado)

- La batería debe estar completamente cargada antes de usarla por primera vez. Consulte "Carga de la batería de vuelo inteligente" para obtener más información.
- La aeronave no puede cambiar al modo de aterrizaje desde el modo de viaje con la cámara cardán conectada.

- Coloque la aeronave sobre la superficie lisa y reflectante (p. Ej., Mesa o baldosa) antes de cambiar entre los modos de viaje al modo de aterrizaje.
- Mantenga las manos alejadas del mecanismo de transformación cuando despliegue el tren de aterrizaje. Asegúrese de presionar el
- botón de extracción de la batería cuando retire la batería.
- Siga estos pasos para entrar en el modo de viaje: Pulse el botón de encendido al menos 5 veces y luego separe el cardán (Apagado No se requiere) y las hélices. Coloque la aeronave sobre una superficie lisa y espere una medida que cambia el modo de viaje, a continuación, pulse el botón Quitar la batería y retire las pilas.

Montaje del Zenmuse X5S en el Inspire 2

1. Retire la gimbal cap del Zenmuse X5S.
2. Presione el botón de liberación del cardán y la cámara en el Inspire 2. Gírelo para quitar el Gimbal Cap del Inspire 2.

3. Alinee el punto blanco en el cardán con el punto rojo en Inspire 2 e inserte el cardán.
4. Gire el bloqueo del cardán a la posición bloqueada alineando los puntos rojos.

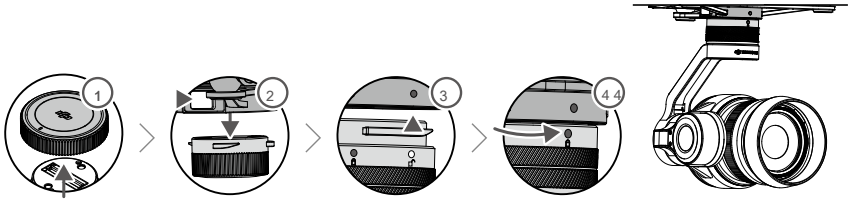

- Asegúrese siempre de que el DJI Gimbal Conector 2.0 en el Inspire 2 esté en la posición correcta durante el montaje, de lo contrario, la cámara no se montará. Retira la tapa de la lente cuando el Zenmuse X5S está en uso.
-
- Al entrar en el modo de viaje, no es necesario apagar la aeronave para separar el cardán. Pero siempre apague la aeronave antes de retirar la cámara de cardán en otras situaciones.

© 2018 DJI Todos los derechos reservados.

Colocación de hélices de liberación rápida 1550T

Siga los pasos a continuación para conectar las hélices de liberación rápida 1550T.

1. Empareje las hélices y los motores con flechas del mismo color (rojo o blanco).

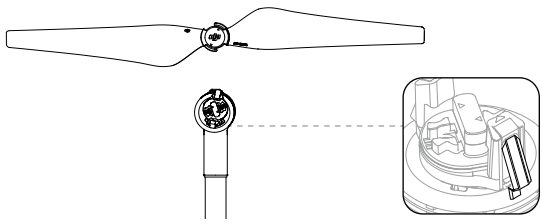

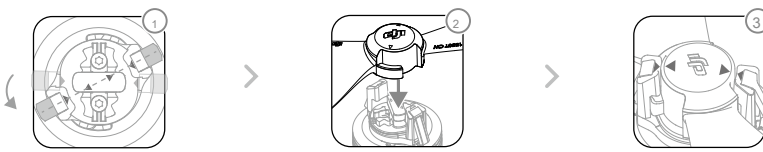

Presione hacia abajo la almohadilla de resorte y gire el bloqueo de la hélice hasta que las flechas estén alineadas y escuche un clic.

Adjuntar la hélice en el motor

Nuevamente, gire el bloqueo de la hélice. hasta que escuches un clic.

⚠ Asegúrese de presionar hacia abajo la almohadilla de resorte antes de girar el bloqueo de la hélice.

Preparación del control remoto

Incline el soporte del dispositivo móvil a la posición deseada y luego ajuste la antena como se muestra.

1. Presione el botón en el costado del soporte del dispositivo móvil para liberar la abrazadera, ajústelo y luego conecte su dispositivo móvil.
2. Conecte su dispositivo móvil al control remoto con un cable USB.
3. Conecte un extremo del cable a su dispositivo móvil y el otro extremo al puerto USB en la parte posterior del control remoto.

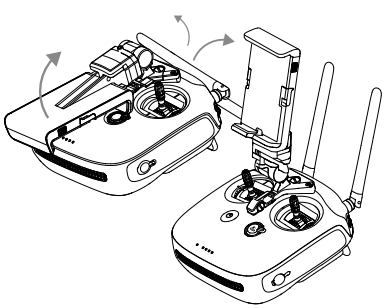

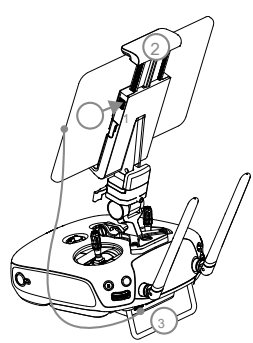

 © 2018 DJI Todos los derechos reservados.

Diagrama de aeronave

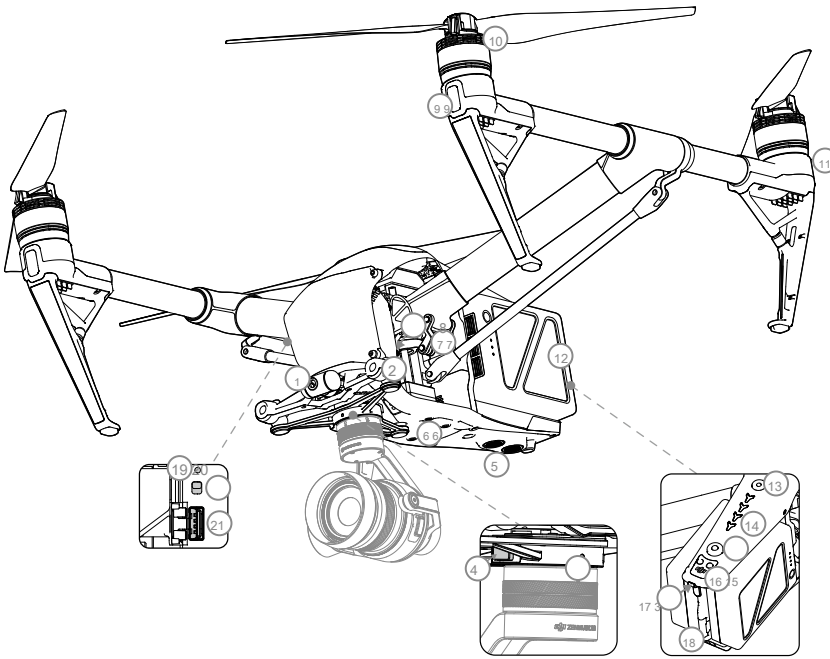

[1] Cámara FPV

[2] Sistema de visión frontal

[3] DJI Gimbal Connector V2.0 (DGC2.0) [4] Botón de separación del cardán y la cámara [5] Sistema de visión hacia abajo [6] Posición de montaje del dispositivo extendida [7] Mecanismo de transformación [8] Centro de control y procesamiento

(con ranura para tarjeta Micro SD) [9]

LED frontales

[10] Sistema de propulsión (con motores, hélices, etc.)

[11] LED traseros [12] Baterías de vuelo inteligentes [13] Botón de encendido [14] Indicadores de nivel de batería [15] Botón de extracción de batería [16] Sensor infrarrojo hacia arriba [17] Indicador de estado de la aeronave [18] Ranura DJI CINESSD [19] Vinculación Botón [20] Interruptor de modo USB [21] Puerto USB

© 2018 DJI Todos los derechos reservados.

Diagrama de control remoto

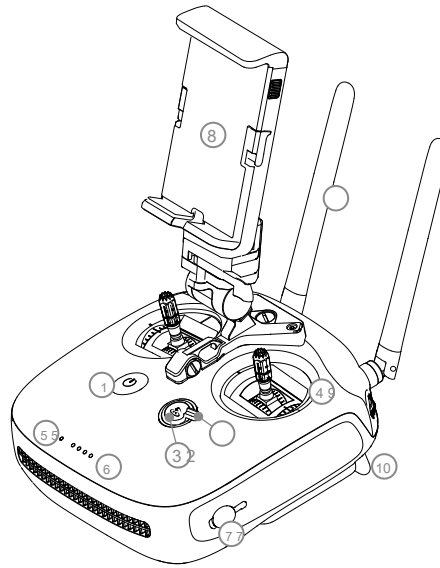

[1] Botón de encendido

Se utiliza para encender y apagar el control remoto.

[2] Interruptor de transformación

Mueva el interruptor hacia arriba o hacia abajo para subir o bajar el tren de aterrizaje durante el vuelo.

[3] Botón Volver al inicio (RTH)

Mantenga presionado el botón para iniciar el Regreso al inicio (RTH).

[4] Palancas de control

Controla la orientación y el movimiento de la aeronave.

[5] LED de estado

Muestra el estado del sistema del control remoto.

[6] LED de nivel de batería

Muestra el nivel de batería del control remoto.

[7] Puerto de alimentación

Conéctese al cargador para cargar la batería del control remoto.

[8] Soporte para dispositivo móvil

Monta de forma segura su dispositivo móvil en el control remoto.

[9] Antenas

Transmite el control de la aeronave y la señal de video.

[10] Manillar

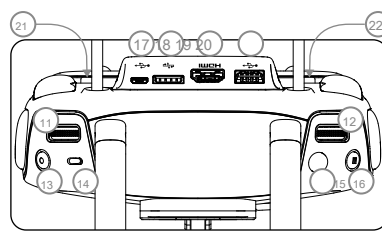

[11] Dial de control (cardán / FPV)

Use este dial para controlar la inclinación del cardán. En el modo libre de cardán, al presionar y mantener presionado el botón C1 y al girar el dial de control se ajusta la bandeja del cardán. Para ajustar la inclinación de la cámara FPV, presione y mantenga presionado el botón C2 y gire el dial de control.

[12] Dial de ajustes de la cámara

Gire el dial para ajustar la configuración de la cámara. (Solo funciona cuando el control remoto está conectado a un dispositivo móvil que ejecuta la aplicación DJI GO 4).

[13] Botón de grabación

Presione para comenzar a grabar video. Presione nuevamente para detener la grabación.

[14] Interruptor de modo de vuelo

Cambia entre el modo P, el modo S y el modo A.

 © 2018 DJI Todos los derechos reservados.

[15] Botón del obturador

Presione el botón del obturador para tomar una foto. Las fotos también se pueden capturar durante la grabación de video.

[16] Botón de pausa

Presione una vez para permitir que la aeronave salga del modo TapFly, ActiveTrack y Advanced.

[17] Puerto micro USB

Use este puerto para actualizar el firmware.

[18] Bus CAN

Puerto extendido reservado.

[19] Puerto HDMI A

El puerto HDMI A es para salida de video.

[20] Puerto USB

Conexión a dispositivo móvil para la aplicación DJI GO 4.

[21] Botón C1

Personalizable a través de la aplicación DJI GO 4.

[22] Botón C2

Personalizable a través de la aplicación DJI GO 4.

© 2018 DJI Todos los derechos reservados.

Aeronave

Este capítulo describe las características del controlador de vuelo, el sistema de visión y la batería de vuelo inteligente.

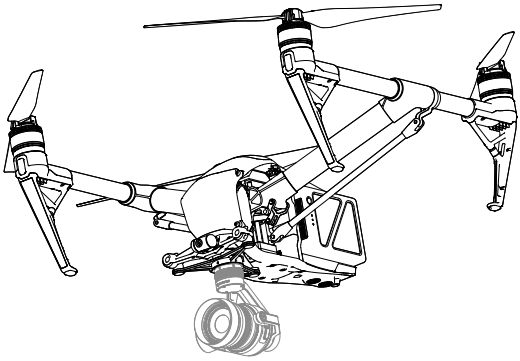

Aeronave

Controlador de vuelo

El controlador de vuelo Inspire 2 presenta varias actualizaciones importantes. Los modos de seguridad incluyen Failsafe y Return-to-Home. Estas características aseguran el retorno seguro de su avión si se pierde la señal de control. El controlador de vuelo también puede guardar datos críticos de vuelo de cada vuelo en el dispositivo de almacenamiento a bordo. El nuevo controlador de vuelo también proporciona mayor estabilidad y una nueva característica de frenado por aire.

Modo vuelo

Tres modos de vuelo están disponibles. Los detalles de cada modo de vuelo se encuentran en la siguiente sección:

Modo P (posicionamiento):

El modo P funciona mejor cuando la señal GPS es fuerte. La aeronave utiliza el GPS y los sistemas de visión hacia adelante y hacia abajo para ubicarse, estabilizarse automáticamente y navegar entre obstáculos. Las funciones avanzadas como TapFly y ActiveTrack están habilitadas en este modo. Cuando el sistema de visión delantera está habilitado y las condiciones de iluminación son suficientes, el ángulo máximo de actitud de vuelo es de 25 °. Cuando se desactiva la detección de obstáculos hacia adelante, el ángulo máximo de actitud de vuelo es de 35 °.

Cuando la señal del GPS es débil y las condiciones de iluminación son demasiado oscuras para los sistemas de visión hacia adelante y hacia abajo, la aeronave solo usará su barómetro para posicionarse para controlar la altitud.

Nota: El modo P requiere movimientos de palanca más grandes para lograr altas velocidades.

Modo S (deporte):

La aeronave está utilizando GPS para posicionamiento. Como los sistemas de visión hacia adelante y hacia abajo están desactivados, la aeronave no podrá detectar y evitar obstáculos cuando esté en modo deportivo. La estación terrestre y las funciones de vuelo inteligente tampoco están disponibles en el modo deportivo. Nota: Las respuestas de las aeronaves están optimizadas para agilidad y velocidad, lo que hace que responda mejor a los movimientos del palo.

Modo A (actitud):

Cuando ni el GPS ni el sistema de visión están disponibles, la aeronave solo usará su barómetro para posicionarse para controlar la altitud. La estación terrestre y las funciones de vuelo inteligente tampoco están disponibles en modo A.

- El sistema de visión delantera está desactivado en modo S (Sport), lo que significa que la aeronave no podrá evitar automáticamente los obstáculos en su trayectoria de vuelo. Esté atento y manténgase alejado de los obstáculos cercanos.
- La Velocidad Máxima y la distancia de frenado de la aeronave aumentan significativamente en el Modo S (Sport). Se Requiere Una distancia de frenado minimum de 164 empanadas (50 metros) en las Condiciones pecado viento.
- La Capacidad de Respuesta de la aeronave Aumenta significativamente en Modo S (Sport), Lo Que SIGNIFICA Que Un pequeño movimiento de la palanca de control remoto en el se traducirá en Una gran distancia de Viaje de la aeronave. Esté atento y de Mantenga la ONU Espacio de maniobra ADECUADO Durante el vuelo.
- La Velocidad de descenso de la aeronave Aumenta significativamente en Modo S (Sport). Se Requiere Una distancia de frenado minimum de 164 empanadas (50 metros) en las Condiciones pecado viento. Usar el interruptor de Modo Controlador de Vuelo para change Modo de vuelo de la aeronave.

© 2018 DJI Todos los derechos reservados.

ADVERTENCIA Modo de Atti

La aeronave entrará en Modo A EN LAS DOS Siguientes Instancias:

pasivo: CUANDO heno Una Señal Débil de GPS o la brújula CUANDO Experimenta interferencia de Donde el Sistema de visión sin is available.

activo: Los Usuarios alternano el Modo de vuelo para change al Modo A.

En Modo A, El Sistema de Visión y ALGUNAS Funciones Avanzadas ESTÁN deshabilitadas. Por lo Tanto, la aeronave No Puede posicionarse o frenar automaticamente En Este Modo Y Se ve facilmente Afectada por su entorno, Lo Que PUEDE provocar ONU Desplazamiento horizontal. Usar el Control Remoto para colocar la aeronave.

Maniobrar el avión en modo A puede ser difícil. Antes de cambiar la aeronave al modo A, asegúrese de estar cómodo volando en este modo. NO vuele el avión demasiado lejos ya que podría perder el control y causar un peligro potencial.

Evite volar en áreas donde la señal de GPS es débil o en espacios confinados. De lo contrario, la aeronave se verá obligada a ingresar al modo A, lo que provocará posibles riesgos de vuelo, por favor aterrice en un lugar seguro lo antes posible.

Indicador de estado de vuelo

El Inspire 2 viene con el LED frontal, el LED trasero y el indicador de estado de la aeronave. Las posiciones de estos LED se muestran en la figura a continuación:

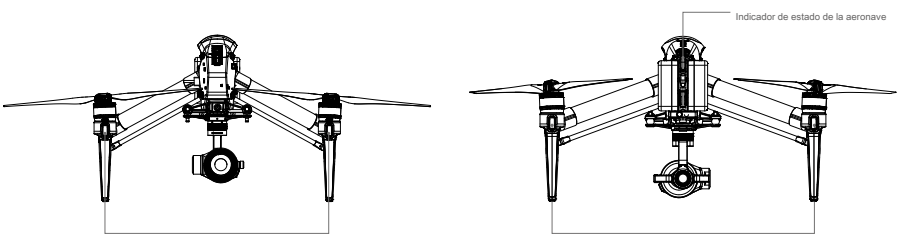

Los LED delanteros muestran la orientación de la aeronave. Los LED delanteros y traseros se pueden apagar en la aplicación DJI GO 4. El indicador de estado de la aeronave comunica el estado del sistema del controlador de vuelo. Consulte la tabla a continuación para obtener más información sobre el Indicador de estado de la aeronave.

Estado del avión Indicador Descripción Normal

R G Y ·····	Destellos rojos, amarillos, verdes, azules y morados Encendido y prueba de autodiagnóstico × 4	
Y	Cuatro destellos amarillos	Calentando
G ·····	Parpadeo verde lento	Modo P con GPS *
G × 2 ·····	Dos destellos verdes	Modo P con sistemas de visión hacia adelante y hacia abajo *
Y ·····	Parpadeo lento y amarillo	Sin GPS y sistemas de visión hacia adelante y hacia abajo
G ·····	Verde intermitente rápido	Frenado

 © 2018 DJI Todos los derechos reservados.

Advertencia		
Y ·····	Parpadeo amarillo rápido	Señal de control remoto perdida
R ·····	Parpadeo rojo lento	Advertencia de batería baja
R ·····	Parpadeo rojo rápido	Advertencia crítica de batería baja
R ·····	Rojo intermitente	Error de IMU
R -	Rojo sólido	Error crítico
R-Y ·····	Rápido intermitente rojo y amarillo intermitente	Se requiere calibración de la brújula

* *Los parpadeos verdes lentos indican el modo P y los parpadeos verdes rápidos indican el modo S.

Regreso a casa (RTH)

La función Regreso al inicio (RTH) lleva la aeronave de regreso al último punto de inicio registrado. Hay tres tipos de RTH: RTH inteligente, RTH de batería baja y RTH a prueba de fallos. Esta sección describe estos tres escenarios en detalle.

	GPS	Descripción
Punto de Origen		Sí se adquirió Una fuerte Señal de GPS Antes del despegue, el punto de origen es La ubicación desde la cual sea SE LANZO el avión. La Intensidad de la Señal GPS Se indica Mediante el ícono GPS (Menos de 4 barras se considera Débil Señal GPS). El indicador de estado de la aeronave parpadeará rapidamente Cuando Se registre el punto de origen.

La aeronave PUEDE DETECTAR Y Evitar obstaculos Cuando El Sistema de Visión Delantera this habilitado y Las conditions de Iluminación suficientes hijo. El avión Subirá automaticamente para Evitar Obstáculos y descenderá Lentamente CUANDO Regrese al punto de origen. Para Garantizar Que la aeronave Regrese a casa Hacia Adelante, No Puede rotar ni palmar de Izquierda Derecha Durante un CRT MIENTRAS EL Sistema de Visión Delantera this habilitado.

inteligente RTH

Uso El Botón CRT en el control de remoto o toque RTH El Botón En La Aplicación DJI GO 4 Y SIGA las INSTRUCCIONES en Pantalla Cuando El GPS Esté disponible para Iniciar inteligente CRT. La aeronave regresará automaticamente al Último punto de origen Registrado. Usar el Control Remoto para Controlar la Velocidad o altitud del avión para Evitar Una colisión Durante El Proceso inteligente CRT. Cuando El avión Regrese, Usara la Cámara director para identificar Obstáculos Hasta 300 m de frente, Lo Que le permitira planificar Una ruta segura a casa. PRESIONE y de Mantenga presionado El Botón inteligente RTH Una Vez para Iniciar el Proceso, y press Nuevamente El Botón inteligente RTH para Finalizar el PROCEDIMIENTO Y Recuperar el control total de la aeronave.

Batería baja RTH (SE Puede apagar en la Aplicación DJI GO 4)

El nivel de batería bajo a prueba de fallos se activa cuando la batería de vuelo inteligente DJI se agota en un punto que puede afectar el retorno seguro de la aeronave. Se aconseja a los usuarios que regresen a casa o aterricen la aeronave inmediatamente cuando se les solicite. La aplicación DJI GO 4 mostrará un aviso cuando se active una advertencia de batería baja. La aeronave regresará automáticamente al Punto de Inicio si no se toman medidas después de una cuenta regresiva de diez segundos. El usuario puede cancelar el procedimiento RTH presionando el botón RTH en el control remoto. Los umbrales para estas advertencias se determinan automáticamente en función de la altitud y la distancia actuales del avión desde el punto de origen. Si se cancela el procedimiento RTH

© 2018 DJI Todos los derechos reservados.

después de un nivel bajo de batería inteligente advirtiendo al vuelo de la batería no puede tener la carga suficiente para que el avión aterrice con seguridad, lo que puede conducir a la estrellarse avión o se pierdan.

El avión aterrizará de forma automática si el nivel actual de la batería solo puede soportar la aeronave tiempo suficiente para descender desde su altitud actual. El usuario no puede cancelar el aterrizaje automático, pero puede utilizar el controlador remoto para modificar la orientación de la aeronave durante el proceso de aterrizaje. El indicador de nivel de batería se muestra en el DJI GO 4 aplicación, y se describe a continuación:

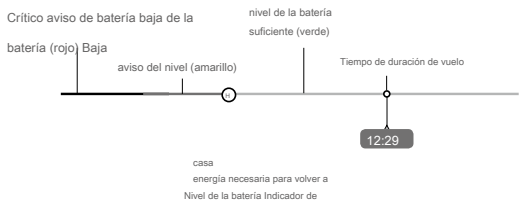

Nivel de advertencia de batería	Observación	aviones Estado Indicador	DJI GO 4 App	Instrucciones de vuelo
aviso de batería baja	energía de la batería es baja. Aterrizar el avión.	Aviones indicador de estado destella lentamente en rojo.	Toque “Ir a casa” para que el retorno de la aeronave hasta el punto de inicio y la tierra de forma automática, o “Cancelar” para reanudar el vuelo normal. Si no se toman medidas, la aeronave pasará automáticamente hogar y tierra después de 10 segundos. Controlador remoto sonará una alarma.	Volar la parte posterior avión y aterrizar tan pronto como sea posible, y luego se detiene los motores y reemplazar la batería.
aviso de batería baja crítica	El avión debe aterrizar inmediatamente.	Aviones parpadea el indicador de estado de color rojo rápidamente.	El DJI GO pantalla de 4 aplicación parpadeará en rojo y el avión empieza a descender. El controlador remoto sonará una alarma.	Permitir a la aeronave a descender y aterrizar de forma automática.
tiempo de vuelo estimado restante	tiempo restante estimado se basa en el nivel actual de la batería.	N / A	N / A	N / A

- Cuando el aviso crítico bajo nivel de la batería se activa y el avión comienza a aterrizar de forma automática, empujar el stick izquierdo hacia arriba para hacer que el cursor del avión en su altitud actual, que le da la oportunidad de acceder a una ubicación más apropiada de aterrizaje. Las zonas y marcadores de colores en la barra del indicador de nivel de batería
- reflejan el tiempo de vuelo estimado restante. Se ajustan automáticamente en función de la ubicación y el estado actual de la aeronave.

 © 2018 DJI Todos los derechos reservados.

a prueba de fallos RTH

Si el punto de inicio se registró con éxito y la brújula está funcionando normalmente, a prueba de fallos RTH se activará automáticamente si la señal de mando a distancia se pierde durante más de tres segundos. El avión planificar su ruta de regreso y volver a su hogar de la ruta de vuelo original. El usuario puede cancelar la prueba de fallos CRT para recuperar el control cuando se restablece la conexión.

Procedimiento RTH

1. Inicio Point se graba automáticamente.
2. Procedimiento de CRT se desencadena es decir, inteligente RTH, batería baja RTH, a prueba de fallos y CRT.
3. Inicio Punto se confirma y la aeronave se ajusta su orientación.
4. a. El avión ascenderá a la pre-establecido RTH altitud y luego volar hacia el punto de inicio cuando la aeronave está a más de 20 m del punto de inicio.
   si. El avión aterrizará de forma automática si se activa el CRT y el avión está a menos de 20 m del punto de la casa.
5. El avión se sitúe 0,7 m sobre el suelo y esperar la confirmación por parte del usuario. El avión aterrizará y detener sus motores después de la confirmación del usuario. Utilice la prueba de fallos RTH por ejemplo:

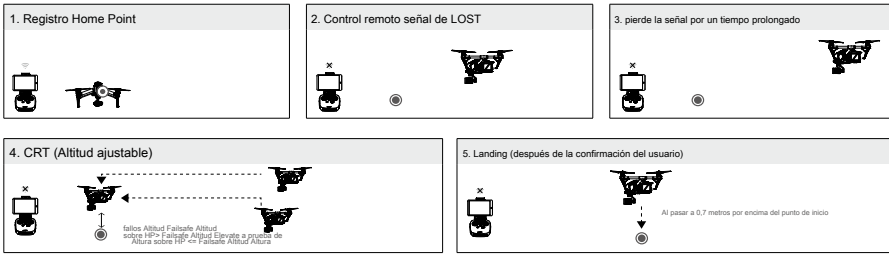

- Aeronave no puede regresar al punto de inicio cuando la señal GPS es débil ([ ] Menos de 4 bares se considera una señal GPS débil) o no está disponible.
- El usuario no puede controlar la aeronave mientras la aeronave está ascendiendo a 65 pies (20 metros) de la altitud actual. Sin embargo, los usuarios pueden pulsar el botón una vez para RTH ascendente de salida y recuperar el control.
- El avión descenderá y la tierra de forma automática si el CRT se activa cuando el avión vuela a unos 65 pies (20 metros) de radio del punto de inicio. El avión se detendrá ascendente y volverá al punto de inicio si el avión alcanza 65 pies (20 metros) de altura o más allá durante la prueba de fallos.
- La aeronave no puede evitar obstáculos durante la prueba de fallos RTH si se desactiva el sistema de visión hacia adelante. Es importante establecer un Altitud CRT adecuado antes de cada vuelo. Lanzamiento DJI GO 4, introduzca cámara y toque al conjunto de altitud a prueba de fallos.

Avisos de seguridad a prueba de fallos

20 m

La aeronave no puede evitar obstáculos durante la prueba de fallos CRT cuando el sistema de visión delantero está desactivada. Por lo tanto, es importante establecer una altura adecuada a prueba de fallos antes de cada vuelo. Lanzar la aplicación DJI GO 4, entrar en la cámara y toque Para ajustar la altitud a prueba de fallos.

© 2018 DJI Todos los derechos reservados.

	Si la aeronave vuela por debajo de los 65 pies (20 metros) y se activa Failsafe (incluyendo Smart RTH, Lower Battery RTH), la aeronave primero ascenderá automáticamente a 65 pies (20 metros) desde la altitud actual. Solo puede cancelar el ascenso saliendo de Failsafe.
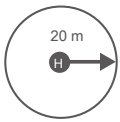	La aeronave desciende y aterriza automáticamente si se activa RTH cuando la aeronave vuela dentro de un radio de 65 pies (20 metros) del Punto de Inicio. La aeronave dejará de ascender e inmediatamente regresará al Punto de inicio si mueve la palanca izquierda cuando la aeronave está volando a una altura de 65 pies (20 metros) o más y se activa Failsafe.
	La aeronave no puede regresar al punto de origen cuando la señal de GPS es débil ([ ] con menos de cuatro barras) o no está disponible.
	Si mueve el joystick izquierdo cuando la aeronave vuela por encima de los 65 pies (20 metros) pero por debajo de la altitud preestablecida Failsafe RTH, la aeronave dejará de ascender e inmediatamente volverá al punto de origen.

Evitar obstáculos durante la RTH

Las aeronaves ahora pueden detectar e intentar activamente evitar obstáculos durante el RTH, siempre que las condiciones de iluminación sean adecuadas para el Sistema de visión delantera. Al detectar un obstáculo, el avión actuará de la siguiente manera:

1. La aeronave utilizará la cámara principal para identificar obstáculos hasta 984 pies (300 metros) de frente, lo que le permitirá planificar una ruta segura a casa.
2. La aeronave desacelera cuando se detecta un obstáculo a 49 pies (15 metros) por delante.
3. El avión se detiene y se desplaza, luego comienza a ascender verticalmente para evitar el obstáculo. Finalmente, el avión dejará de subir cuando esté al menos a 16 pies (5 metros) por encima del obstáculo detectado.
4. Se reanudará el procedimiento RTH a prueba de fallas, el avión continuará volando hacia el punto de origen a la altitud actual.

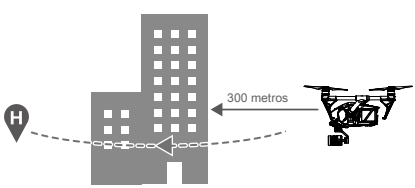

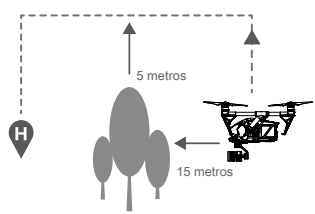

- La función de detección de obstáculos se desactiva durante el descenso RTH. Proceder con cuidado. Para garantizar que la aeronave regrese a casa hacia adelante, no puede rotar durante RTH mientras el Sistema de visión delantera esté habilitado.
- La aeronave no puede evitar obstáculos al lado o detrás de la aeronave.

 © 2018 DJI Todos los derechos reservados.

Función de protección de aterrizaje

La protección de aterrizaje se activará durante el aterrizaje automático.

1. Protección de aterrizaje determina si el terreno es adecuado para aterrizar. Si es así, el Inspire 2 aterrizará suavemente.

2. Si la Protección de aterrizaje determina que el terreno no es adecuado para aterrizar, el Inspire 2 se desplazará y esperará la confirmación del piloto. El avión volará si detecta que el suelo no es apropiado para aterrizar incluso con una advertencia de batería críticamente baja. Solo cuando el nivel de la batería disminuya a 0%, el avión aterrizará. Los usuarios retienen el control de la orientación del vuelo de la aeronave.

3. Si la Protección de aterrizaje está inactiva, la aplicación DJI GO 4 mostrará un aviso de aterrizaje cuando el Inspire 2 descienda por debajo de 0,7 metros. Toque para confirmar o baje la palanca de control durante 2 segundos para aterrizar cuando el entorno sea apropiado para el aterrizaje.

⚠ La Protección de aterrizaje no estará activa en las siguientes circunstancias:

- Cuando el usuario controla las palancas de cabeceo / balanceo / aceleración (la detección de aterrizaje se reactivará cuando las palancas de control no estén en uso)
- Cuando el sistema de posicionamiento no es completamente funcional (por ejemplo, error de posición de deriva) Cuando el sistema de visión
- descendente necesita recalibrarse Cuando las condiciones de luz no son suficientes para el sistema de visión descendente Si un obstáculo
- se encuentra a menos de 1 metro de la aeronave, la aeronave descenderá a 0.7m sobre el suelo y flotar. La aeronave aterrizará con la
- confirmación del usuario.

Modos de vuelo inteligentes

La aeronave admite modos de vuelo inteligentes, incluidos TapFly, ActiveTrack y Tripod Mode. Toque DJI GO 4 o presione el botón de función en el control remoto para habilitar un modo de vuelo inteligente. Cuando se habilita un modo de vuelo inteligente, la cámara cardán registrará los datos de imagen del sistema de visión y los almacenará en el sistema de registro de datos de vuelo. Dejará de grabar cuando el modo de vuelo inteligente esté desactivado. Los datos de imagen del sistema de visión se utilizan para ayudar a mejorar la seguridad y la precisión del modo de vuelo inteligente al combinarlos con su historial de datos.

Introducción a

TapFly

Con la función TapFly, los usuarios ahora pueden tocar la pantalla del dispositivo móvil para volar en la dirección designada sin usar el control remoto. La aeronave evitará automáticamente los obstáculos que ve o frena y se desplaza siempre que la iluminación sea adecuada (<300 lux) ni demasiado brillante (> 10,000 lux).

Usando TapFly

Asegúrese de que el nivel de la batería sea superior al 50% para la batería de vuelo inteligente. Y el avión está en modo P. Luego siga los pasos a continuación para usar TapFly:

1. Despegue y asegúrese de que la aeronave vuela al menos a 6 pies (2 metros) sobre el suelo.

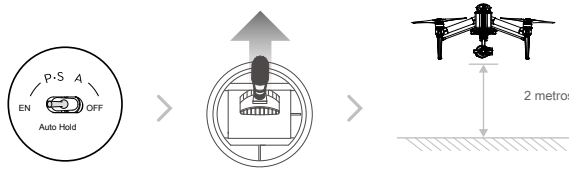

© 2018 DJI Todos los derechos reservados.

2. Inicie la aplicación DJI GO 4 y toque , luego toque , lee y entiende las indicaciones.

3. Toque una vez en la dirección del objetivo y espere GO ícono a aparecer. Toque nuevamente para confirmar selección y el avión volará automáticamente hacia la dirección del objetivo.

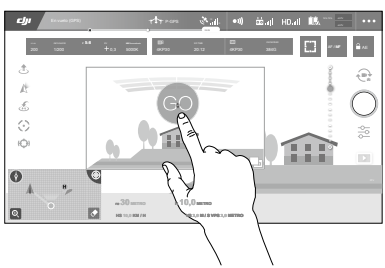

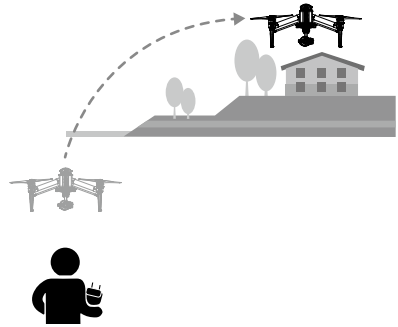

- NO guíe la aeronave para volar hacia personas, animales, objetos pequeños y finos (por ejemplo, ramas de árboles y líneas eléctricas) u objetos transparentes (por ejemplo, vidrio o agua). Esté atento a los obstáculos en la ruta de vuelo y manténgase alejado de ellos.
-
- Puede haber desviaciones entre la ruta de vuelo esperada y la real de la selección TapFly. El rango seleccionable para la
- dirección del objetivo es limitado. No puede hacer una selección TapFly cerca del borde superior o inferior de la pantalla.

- Modo TapFly puede no funcionar correctamente cuando el avión está volando sobre el agua o zonas cubiertas de nieve. Sé precauciones
- adicionales cuando se vuela en la oscuridad ambientes (<300 lux) o brillante (> 10.000 lux). Habilitar el control de palanca de control del cardán

dentro de la aplicación DJI GO 4 para controlar la orientación de cardán usando el controlador remoto. Cuando palancas de control están en uso, el cardán cambiará automáticamente en el modo libre. En esta situación, la palanca de control utilizado para el control de tono en el avión ahora controla el tono de cardán, y el palo de control utilizado para el control de balanceo de la aeronave ahora controla el giro de cardán. El cuadrante de la izquierda ahora controla la velocidad de vuelo.

Después de confirmar la selección TapFly, el avión volará en la dirección marcada por la icono. Tenga en cuenta que todavía puede utilizar la palanca de control para controlar el movimiento de la aeronave durante el vuelo.

 © 2018 DJI Todos los derechos reservados.

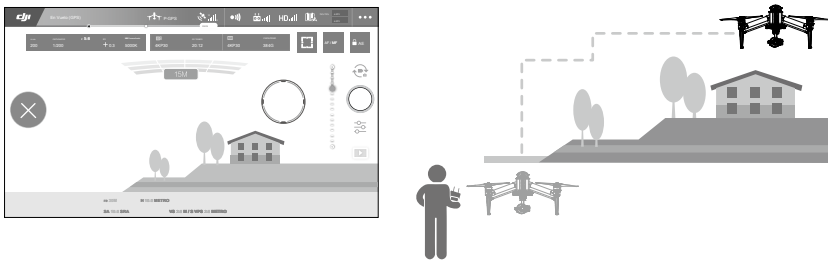

La aeronave se ajusta automáticamente su velocidad cuando se detecta un obstáculo delante, o si se vuela demasiado cerca del suelo. La aplicación DJI GO 4 mostrará un aviso si la aeronave vuela por encima de un obstáculo o hacia la izquierda o hacia la derecha del obstáculo. Sin embargo, esta característica no debe confiarse en ella para la navegación entre los obstáculos. procedimientos de seguridad positiva anularán TapFly. Si la señal de GPS se debilita, el avión saldrá de vuelo autónomo y volver a casa.

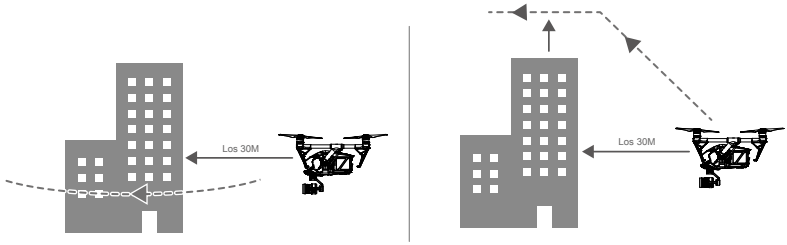

Salir TapFly

Utilice los siguientes métodos para TapFly salida:

1. Toque “ botón”en la pantalla.

2. Tire hacia atrás la palanca del paso en el control remoto y espera durante más de 3 segundos.

3. Presione el botón de pausa de vuelo inteligente en el control remoto.

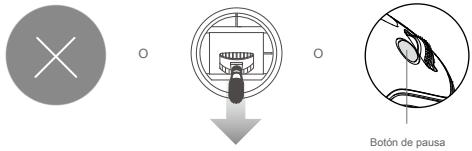

La aeronave se detendrá y flotará después de salir de TapFly. Toque una nueva dirección del objetivo para continuar volando o comenzar el vuelo manual.

ActiveTrack

ActiveTrack le permite marcar y rastrear un objeto en movimiento en la pantalla de su dispositivo móvil. La aeronave evitará automáticamente obstáculos en su trayectoria de vuelo. No se requiere un dispositivo de seguimiento externo. El Inspire 2 puede identificar y rastrear automáticamente bicicletas y otros vehículos, personas y animales, y utilizar diferentes estrategias de seguimiento para cada uno.

© 2018 DJI Todos los derechos reservados.

usando ActiveTrack

Asegúrese de que la batería inteligente de Vuelo tiene% de energía más del 50 y el avión está en el modo P. A continuación, siga los pasos siguientes para el uso ActiveTrack:

1. Despegue y vuelo estacionario al menos 6 pies (2 metros) por encima del suelo.

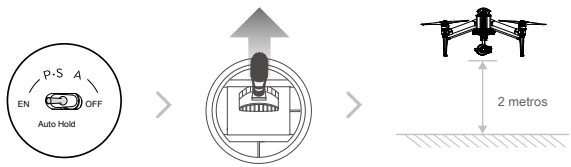

2. Inicie la aplicación DJI GO 4 y toque , luego toque , lee y entiende las indicaciones.

3. Pulse sobre el sujeto que desea realizar un seguimiento de toque para la selección de confirmación. Si el sujeto no se reconoce automáticamente, arrastrar una caja alrededor de él. La caja pasará a verde cuando el seguimiento esté en curso. Si el cuadro Se pone rojo, el objeto no intenta ser identificado y se debe volver a intentarlo.

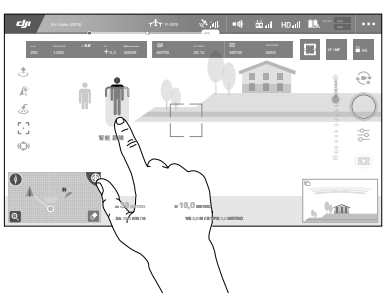

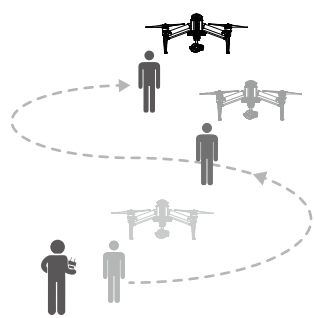

- NO seleccione un área que contiene personas, animales, objetos, finas (por ejemplo, ramas de árboles y líneas eléctricas) pequeños u objetos transparentes (por ejemplo, vidrio o superficie del agua). Manténgase alejado de los obstáculos cerca de la trayectoria de vuelo, en particular
- cuando el avión está volando hacia atrás. Estar alerta cuando use ActiveTrack en cualquiera de las siguientes situaciones:
-

  a) El sujeto orugas no se está moviendo en un plano de nivel.

  b) Los cambios sujetos orugas moldean drásticamente mientras se mueve.

  c) El objeto rastreado podría ser bloqueado o fuera de la vista durante mucho tiempo.

 © 2018 DJI Todos los derechos reservados.

ActiveTrack incluye las funciones siguientes:

Rastro	Perfil
	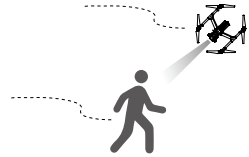
El avión sigue al sujeto a una distancia constante. Use el rodillo en el control remoto o el control deslizante en la aplicación DJI GO 4 para rodear al sujeto.	El avión sigue al sujeto a un ángulo y distancia constantes desde el costado. Use el palo giratorio del control remoto para rodear al sujeto.

- NO seleccione un área que contenga personas, animales, objetos pequeños y finos (por ejemplo, ramas de árboles y líneas eléctricas) u objetos transparentes (por ejemplo, vidrio o agua).
- Manténgase alejado de los obstáculos cerca de la ruta de vuelo, especialmente cuando el avión está volando hacia atrás. Esté más atento
- cuando use ActiveTrack en cualquiera de las siguientes situaciones:

  a) El sujeto seguido no se mueve en un plano nivelado.

  b) El sujeto seguido cambia de forma drásticamente mientras se mueve.

  c) El sujeto seguido podría estar bloqueado o fuera de la vista durante mucho tiempo.

  d) El sujeto seguido se mueve sobre una superficie nevada.

  e) La luz disponible es baja (<300 lux) o alta (> 10,000 lux).

  f) El sujeto seguido tiene un color o patrón similar a su entorno circundante. Debe seguir las leyes y regulaciones de
- privacidad locales cuando use ActiveTrack. La aeronave no podrá evitar obstáculos mientras esté en el modo Perfil o
- Spotlight. Use estos modos en áreas abiertas.

Salir de ActiveTrack

Use los siguientes métodos para salir de ActiveTrack:

1. Toque el " ⊗ "En la pantalla.
2. Presione el botón Intelligent Flight Pause en el control remoto.

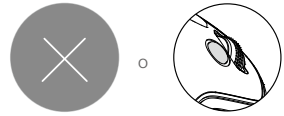

Después de salir de ActiveTrack, la aeronave flotará en su lugar, momento en el que puede elegir volar manualmente, seguir a otro sujeto o regresar a casa.

© 2018 DJI Todos los derechos reservados.

Modo trípode

Toca el ícono en la aplicación DJI GO para habilitar el modo trípode. El modo trípode reduce la velocidad máxima del Inspire 2 (esto se puede ajustar en la aplicación DJI GO 4), y la sensibilidad de la palanca de control del control remoto se ve opaca para brindarle la precisión que necesita para un encuadre preciso. El modo de trípode permite que el Inspire 2 se use como un balancín o un riel deslizante, ya que en este modo puede tomar imágenes más suaves y estables.

- Solo use el modo trípode cuando la señal GPS sea fuerte o las condiciones de luz sean ideales para el sistema de visión. Si se pierde la señal GPS y el sistema de visión no puede funcionar, cambiará automáticamente al modo Atti. En este caso, la velocidad de vuelo aumentará y la aeronave no puede flotar en su lugar. Utilice el modo trípode con cuidado.

Spotlight Pro

Spotlight Pro es un potente modo de seguimiento nuevo que permite al piloto para capturar imágenes complejas, dramáticas. El cardán se ajustará automáticamente para mantener el apuntamiento de la cámara hacia el sujeto. Bloqueo en un sujeto en el modo Spotlight Pro y el cardán capturado el sujeto bloqueado específico de las instrucciones que el avión vuela.

Modo Rápido: Use su dedo para dibujar un cuadrado alrededor del objeto para iniciar el seguimiento. Composición Modo: Use su dedo para dibujar un cuadrado. Cuando el sujeto entra en la plaza, presione el botón para iniciar el seguimiento de C2. Pulse el botón de nuevo para detener C2 seguimiento. En el modo libre, se puede controlar el rumbo del avión de forma independiente de la cámara. En el modo de seguimiento, el rumbo de la aeronave será el mismo que el de la cámara.

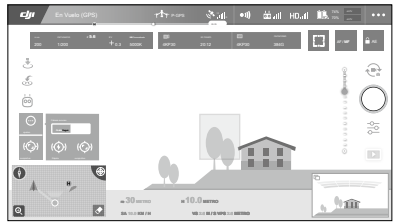

- Puede arrastrar sobre un tema en la aplicación DJI GO 4 o mover las palancas de control del cardán para cambiar la posición del sujeto en el tiro.
- Aviones giro automático está activado por defecto en el modo libre. Se hace girar la aeronave en el ángulo opuesto a la rotación del cardán para evitar límites de rotación durante el disparo. Spotlight Pro se puede utilizar en S-Mode, A-Mode, modo de TapFly y el modo
- de trípode.

 © 2018 DJI Todos los derechos reservados.

Sistema de visión y sistema de detección de infrarrojos

Los principales componentes del sistema de visión están situados en la parte frontal e inferior de la Inspire 2, incluyendo [1] [2] dos sensores de visión estéreo y [3] dos sensores de ultrasonidos. La visión Sys tem usos ultrasonido y datos de imagen para ayudar a la aeronave a mantener su posición actual, lo que permite precisión en el interior de Ering hov- o en entornos en los que una señal de GPS no está disponible. El sistema de visión busca constantemente obstáculos, permitiendo que el Inspire 2 evitarlos pasando por encima, alrededor, o flotando. Cuando se enciende la aeronave, el sistema de visión registrará el entorno de vuelo y almacenará sus datos de imagen del sistema de visión en el sistema de registro de datos de vuelo. Visión datos de imagen del sistema se utiliza para mejorar el rendimiento de la colocación de fiabilidad y precisión para que coincidan con los entornos actuales en tiempo real.

El sistema de detección de infrarrojos consta [4] de dos módulos de infrarrojos en la parte superior de la aeronave. Estos buscan obstáculos en la parte superior de la aeronave y están activos en ciertos modos de vuelo.

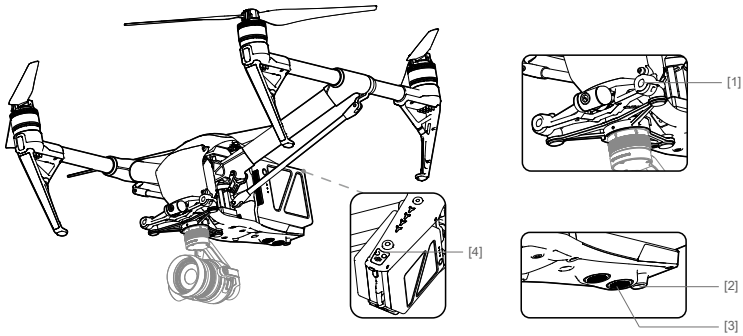

Rango de detección

El rango de detección del sistema de visión se muestra a continuación. Tenga en cuenta que la aeronave no puede detectar y evitar los obstáculos que no están dentro del rango de detección.

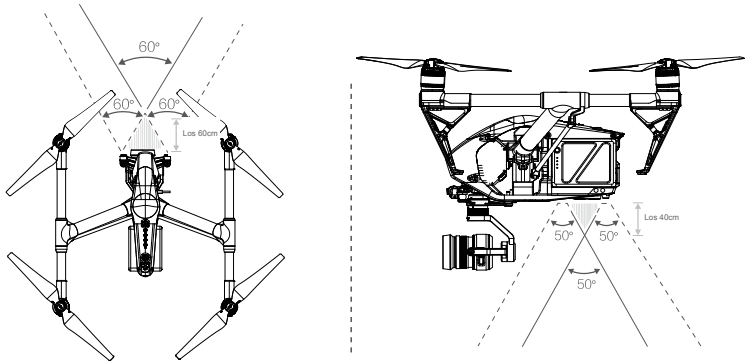

© 2018 DJI Todos los derechos reservados.

⚠ El avión no puede detectar objetos en la sombra. Vuela con cuidado.

El rango de detección del sensor ultrasónico es el siguiente.

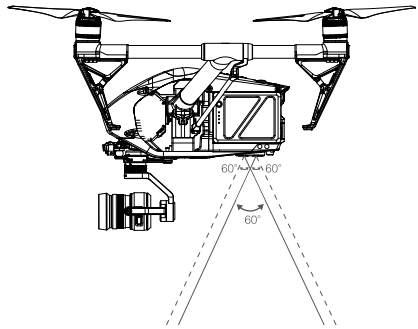

Calibración

Las cámaras de los sistemas de visión delantera y descendente instaladas en el avión se calibran en el momento de la entrega. Sin embargo, estas cámaras son vulnerables al impacto excesivo y requerirán una calibración ocasional a través de DJI Assistant 2.

Calibración a través de la placa de calibración visual

1. Asegúrese de que la aeronave esté en modo de aterrizaje. Encienda la batería de vuelo inteligente y mueva el interruptor de modo USB hacia abajo.
2. Conecte el Inspire 2 y la PC mediante un cable USB con puertos Doble A.
3. Inicie DJI Assistant 2 e inicie sesión con una cuenta DJI.
4. Haga clic en Inspire 2 y el botón de calibración.

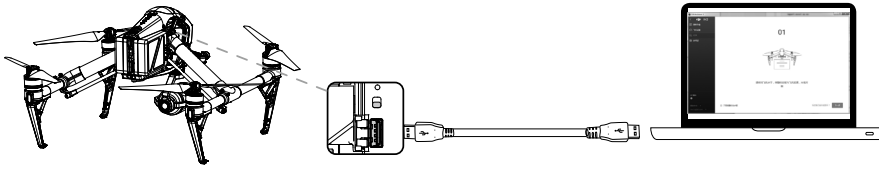

5. Coloque el lado de la placa de calibración visual con los puntos orientados hacia el sistema de visión delantera y siga las instrucciones del DJI Assistant 2 para completar la calibración.
6. Coloque la aeronave en línea recta y asegúrese de que el lado punteado de la placa de calibración visual mire hacia el sistema de visión hacia abajo. Siga las instrucciones en DJI Assistant 2 para completar la calibración.

 © 2018 DJI Todos los derechos reservados.

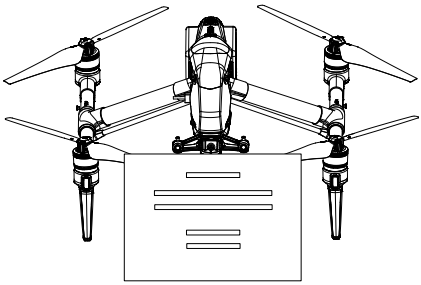

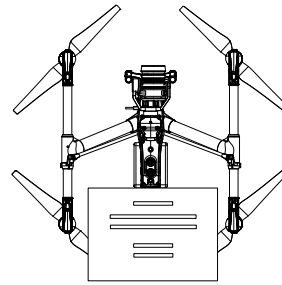

Calibración de un Través de la Pantalla

Siga Los Pasos de un Continuación para calibrar la Cámara.

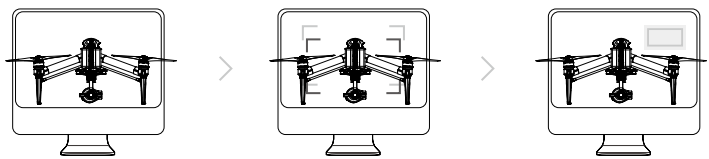

01

Apunte el avión Hacia la Pantalla.

02

Alinear las cajas

03

Panorámica e inclinación del avión.

⚠ NO apague ni desconecte el cable USB después de la calibración. Espere el cálculo de datos.

Usando el sistema de visión

Vision System se activa automáticamente cuando el Inspire 2 está encendido. No se requiere ninguna acción manual. El sistema de visión se usa típicamente en el ambiente interior donde no hay GPS disponible. Al usar los sensores en el sistema Vision, Inspire 2 puede realizar movimientos de precisión incluso cuando no hay GPS disponible.

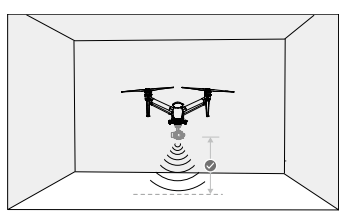

Siga Los Pasos de un párrafo Continuación USAR Vision System:

1. Cambie el interruptor del Modo de vuelo al Modo P.
2. Coloque la aeronave Sobre Una superficie plana. Tenga en Cuenta Que El Sistema de Visión No Puede funcionar correctamente en superficies claras pecado Variaciones de patrones.
3. Encienda la aeronave. El indicador de estado de la aeronave parpadeará en verde dos veces, lo que indica que el Sistema de Visión está listo. Empuje suavemente la palanca izquierda hacia arriba para despegar y la aeronave flotará en su lugar.

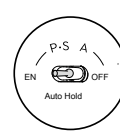

© 2018 DJI Todos los derechos reservados.

Frenado asistido por detección de obstáculos

Impulsado por la detección de obstáculos, el avión ahora podrá frenar activamente cuando se detecten obstáculos alrededor del avión. Tenga en cuenta que la función de detección de obstáculos funciona mejor cuando la iluminación es adecuada y el obstáculo está claramente marcado o texturizado. La aeronave debe volar a no más de 31 mph (50 km / h) para permitir una distancia de frenado suficiente.

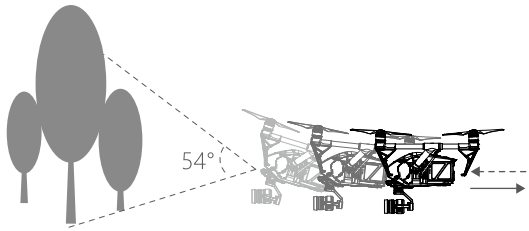

- El sistema de visión delantera se desactivará después de que baje el tren de aterrizaje. Manténgase alerta. El rendimiento de su
- sistema de visión y sistema de detección de infrarrojos se ve afectado por la superficie que se sobrevuela. Es posible que los sensores ultrasónicos no puedan medir distancias con precisión cuando operan sobre materiales absorbentes de sonido y la cámara puede no funcionar correctamente en entornos subóptimos. La aeronave cambiará automáticamente del modo P al modo A si no están disponibles ni el GPS ni el sistema de visión ni el sistema de detección de infrarrojos. Opere la aeronave con gran precaución en las siguientes situaciones:

a) Volar sobre superficies monocromas (p. ej. negro puro, blanco puro, rojo puro, verde puro).

b) Volando sobre superficies altamente reflectantes.

c) Volar a altas velocidades de más de 31 mph (50 km / h) a 2 metros o más de 11 mph (18 km / h) a 1 metro.

d) Volar sobre agua o superficies transparentes.

e) Volar sobre superficies u objetos en movimiento.

f) Volar en un área donde la iluminación cambia con frecuencia o drásticamente.

g) Volando sobre superficies extremadamente oscuras (lux <10) o brillantes (lux> 100,000).

h) Volando sobre superficies que pueden absorber ondas de sonido (por ejemplo, alfombra gruesa).

i) Volar sobre superficies sin patrones o textura claros.

j) Volar sobre superficies con patrones o texturas repetitivas idénticas (por ejemplo, mosaico).

k) Volar sobre superficies inclinadas que desviarán las ondas de sonido del avión.

l) Volar sobre obstáculos con una superficie reflectante infrarroja efectiva demasiado pequeña.

m) NO coloque los lados de dos aviones uno hacia el otro para evitar interferencias entre los módulos infrarrojos 3D.

n) NO cubra el cristal protector del módulo de infrarrojos. Manténgalo limpio y sin daños. Mantenga los sensores limpios en todo

- momento. La suciedad u otros desechos pueden afectar negativamente su efectividad. El sistema de visión solo es efectivo cuando la
- aeronave se encuentra a altitudes de 0.3 a 10 metros. El sistema de visión puede no funcionar correctamente cuando la aeronave está
- volando sobre el agua. Es posible que el sistema de visión no pueda reconocer el patrón en el suelo en condiciones de poca luz
- (menos de 100 lux).

- No use otros dispositivos ultrasónicos con una frecuencia de 40 KHz cuando Vision System esté en funcionamiento.

- Mantenga a los animales alejados del avión cuando se active el Sistema de visión. El sensor sonar emite sonidos de alta frecuencia que son audibles para algunos animales.

 © 2018 DJI Todos los derechos reservados.

Grabador de vuelo

Los datos de vuelo se registran automáticamente en el almacenamiento interno de la aeronave. Puede conectar el avión a una computadora a través del puerto USB y exportar estos datos a través de DJI Assistant 2. Esto incluye datos para los sensores, el sistema de navegación, los dispositivos, el control del avión, las zonas de exclusión aérea y las imágenes del sistema de visión. Tenga en cuenta que todos los datos están codificados y solo se almacenan en su dispositivo DJI. Los datos no se cargan automáticamente en un servidor DJI, ni se comparten con DJI de ninguna otra manera.

Colocación y desmontaje de las hélices

Colocación de las hélices

Consulte "Instalación de hélices" para más detalles.

Desmontando las hélices

Presione hacia abajo la almohadilla de resorte y gire el bloqueo de la hélice para extraer la hélice.

- Tenga en cuenta los bordes afilados de las hélices. Tratar con cuidado. Use solo las
- hélices aprobadas por DJI. No mezcle tipos de hélices.
- Verifique que las hélices y los motores estén instalados correcta y firmemente antes de cada vuelo. Asegúrese de que
- todas las hélices estén en buenas condiciones antes de cada vuelo. NO use hélices viejas, astilladas o rotas.
- Para evitar lesiones, MANTÉNGASE ALEJADO y NO toque las hélices o motores cuando estén girando.
- SOLO use hélices DJI originales para una experiencia de vuelo mejor y más segura.

Batería de vuelo inteligente DJI

La batería de vuelo inteligente DJI tiene una capacidad de 4280 mAh, voltaje de 22.8 V y funcionalidad inteligente de carga y descarga. Solo se puede cargar con un cargador apropiado aprobado por DJI.

Funciones de batería de vuelo inteligente DJI

1. Pantalla del nivel de batería: los LED muestran el nivel actual de la batería.
2. Función de descarga automática: la batería se descarga automáticamente por debajo del 70% de la energía total cuando está inactiva (presione el botón de encendido para verificar que el nivel de la batería hará que la batería salga del estado inactivo) durante más de 10 días para evitar la hinchazón. Se tarda unos 3 días en descargar la batería al 65%. Es normal sentir una emisión moderada de calor de la batería durante el proceso de descarga. Los umbrales de descarga se pueden establecer en la aplicación DJI GO 4.
3. Función equilibrada: equilibra automáticamente el voltaje de cada celda de la batería durante la carga.
4. Protección contra sobrecarga: la carga se detiene automáticamente cuando la batería está completamente cargada.
5. Protección de temperatura: la batería solo se cargará cuando la temperatura esté entre 5 ° C (41 ° F) y 45 ° C (113 ° F).
6. Protección contra sobrecorriente: la batería deja de cargarse cuando se detecta un alto amperaje (más de 10 A).
7. Sobre la protección de la descarga: Sobre-descarga puede dañar seriamente la batería. Salida de corriente será cortada cuando la célula de la batería se descarga a 2.8V y no en modo de vuelo. Para extender los tiempos de vuelo, protección de la carga se desactiva como descarga de las baterías durante el vuelo. En este caso, el voltaje de la batería por debajo de 2V, puede producir riesgos para la seguridad, como un incendio cuando está cargado. Para evitar esto, la batería no será capaz de cobrar si el voltaje de una sola célula de la batería está por debajo de 2V. Evitar el uso de cualquier

© 2018 DJI Todos los derechos reservados.

pilas coinciden con la descripción. Siempre estamos alerta para evitar graves daños permanentes en la batería sobre-descarga para evitar.

8. Protección del cortocircuito: Corta automáticamente la fuente de alimentación cuando se detecta un cortocircuito.
9. Batería daño celular Protección: Los DJI GO 4 aplicación muestra un mensaje de advertencia cuando se detecta una célula de la batería dañada.
10. Modo de suspensión: el modo de suspensión se introduce para ahorrar energía cuando el avión no está volando.
11. Comunicación: Tensión de la batería, la capacidad, la corriente, y otra información relevante se proporciona a la aeronave de que el controlador principal.
12. Emparejamiento de baterías: alimentado por dos baterías (con células de batería conectadas en paralelo), la Inspire 2 requiere las dos baterías que tienen propiedades similares, por ejemplo, resistencia interna. Se recomienda baterías en el principio de asociación. El emparejamiento se puede hacer uso de la aplicación DJI GO 4. La aplicación DJI GO 4 también se puede solicitar cuando las baterías no emparejadas están en uso. El concentrador de carga de la batería inteligente de Vuelo cargará las baterías emparejadas de forma simultánea. Pegatinas se cargaron para marcar baterías emparejadas.
13. Calefacción: Las baterías son capaces de trabajar incluso en climas fríos, lo que garantiza un vuelo seguro. Consulte "Uso de la batería" para obtener más detalles.

Referirse a *Descargo de responsabilidad* y *Directrices de seguridad inteligente de la batería de vuelo* antes de usar. Los usuarios tienen la plena responsabilidad de todas las operaciones y uso.

Carga de la batería inteligente de Vuelo

El Inspire 2 inteligente Vuelo batería concentrador de carga está diseñado para su uso con el cargador de batería 2 Inspire. Se carga hasta cuatro baterías de vuelo inteligentes de forma simultánea. La pareja de la batería con potencia más almacenada se cargará en primer lugar. El concentrador de carga de manera inteligente cargar las baterías en secuencia de acuerdo con los niveles de energía de la batería de mayor a menor, si las baterías no están emparejados. El emparejamiento puede llevarse a cabo utilizando la aplicación DJI GO 4. El puerto micro USB se utiliza para actualizaciones de firmware.

Visión general

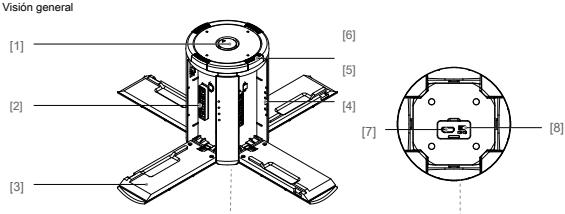

[1] puerto de alimentación [2] Puerto de carga [3] portuario de carga de la cubierta [4] y carga de batería Indicadores de nivel [5] Botón Cubierta / liberación de la batería [6] de estado LED [7] Actualización del firmware del puerto (micro USB) [8] zumbador Cambiar

Conexión a una fuente de alimentación

Conectar el Inspire 2 cargador de batería estándar a una toma de corriente (100-240V, 50 / 60Hz), luego destape la tapa de goma en el puerto de alimentación para conectar el concentrador de carga al cargador de la batería * 2 Inspire.

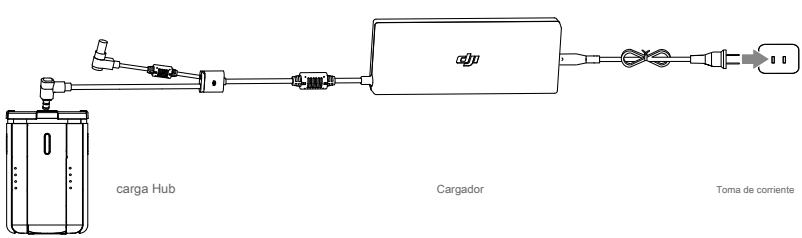

 © 2018 DJI Todos los derechos reservados.

* * Lleve aproximadamente 1,5 horas para cargar completamente la Inspire 2 Vuelo inteligente de la batería, y 3 horas para el controlador remoto. Se necesita más tiempo para cargar la batería inteligente de vuelo y juntos mando a distancia.

Conexión de Baterías

Presione el botón de liberación y abra la tapa del puerto de carga correspondiente. Inserte la batería inteligente de vuelo en el puerto de carga para iniciar la carga. La pareja de la batería con potencia más almacenada se cargará en primer lugar. El concentrador de carga de manera inteligente cargar las baterías en secuencia de acuerdo con los niveles de energía de la batería de mayor a menor, si las baterías no están emparejados. El emparejamiento puede llevarse a cabo utilizando la aplicación DJI GO 4. Consulte la sección "Descripción del LED de estado" para obtener más información sobre patrones de parpadeo del LED de estado. El zumbador empezará a sonar cuando la carga está completa. Consulte la sección 'Descripción de pitido del zumbador' para obtener más información sobre los patrones de timbre sonar.

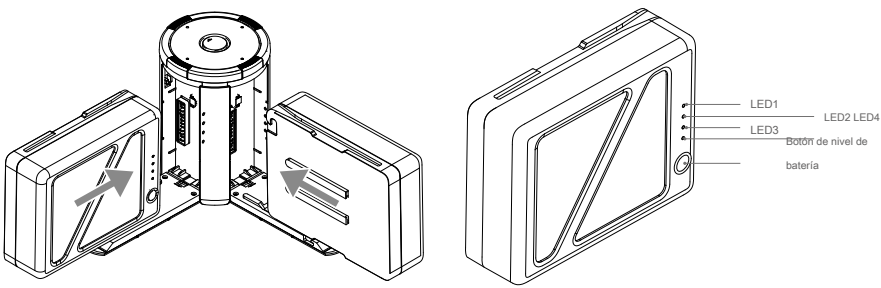

- Alinee siempre las ranuras de la batería inteligente de vuelo con las pistas de la ranura de la batería. Presione el botón de
- liberación para separar las baterías después de completar la carga. NO deje los terminales metálicos expuestos al aire libre
- cuando no estén en uso.

Descripciones del LED de estado LED de

estado (Hub de carga)		Descripción
Ⓖ ·····	Parpadea en verde	Carga
Ⓖ -	Verde solido	Completamente cargado
Ⓡ ·····	Parpadea en rojo	Error del cargador de batería. Vuelva a intentarlo con un cargador de batería oficial.
Ⓡ -	Rojo sólido	Error inteligente de batería de vuelo
Ⓨ ·····	Parpadea en amarillo	Temperatura de la batería demasiado alta / baja. La temperatura debe estar dentro del rango de operación (5 ° -40 ℃)
Ⓨ -	Amarillo sólido	Listo para cargar
Ⓖ ···	Parpadeos verdes alternos	Batería de vuelo inteligente no detectada

Indicadores de nivel de batería durante la carga (batería)				
LED1	LED2	LED3	LED4	Nivel de bateria
☼	☼	○	○	0% ~ 50% 50% ~
☼	☼	☼	○	75% 75% ~ 100%
☼	☼	☼	☼	completamente
○	○	○	○	cargado

© 2018 DJI Todos los derechos reservados.

Carga Pantalla LED de Protección

La siguiente tabla muestra los mecanismos de protección de la batería y los patrones de LED correspondientes.

Indicadores de nivel de batería para el patrón de protección de la batería					
LED1	LED2	LED3	LED4	Intermitente	Elemento de protección de la batería
○	☼	○	○	LED2 parpadea dos veces por segundo	Sobre corriente detectada
○	☼	○	○	LED2 parpadea tres veces por segundo	Cortocircuito detectado
○	○	☼	○	LED3 parpadea dos veces por segundo	Sobre carga detectada
○	○	☼	○	LED3 parpadea tres veces por segundo	El exceso de tensión del cargador detectado
○	○	○	☼	LED4 parpadea dos veces por segundo	Carga de temperatura es demasiado baja (<0 ° C)
○	○	○	☼	LED4 parpadea tres veces por segundo	Temperatura de carga es demasiado alta (> 40 ° C)

Después de cualquiera de las anteriores cuestiones de protección se resuelven, pulse el botón para apagar el indicador de nivel de batería. Desenchufe el vuelo inteligente de la batería del cargador y vuelva a conectarlo para reanudar la carga. Tenga en cuenta que no es necesario desenchufar y enchufar el cargador en caso de error de la temperatura ambiente, el cargador se reanudará la carga cuando la temperatura cae dentro del rango normal.

⚠ DJI no asume ninguna responsabilidad por los daños causados por los cargadores de terceros.

Cómo descargar la batería inteligente de vuelo antes del transporte de las baterías para sus viajes:
Volar los aviones al aire libre hasta que se baja energía de la batería a la izquierda, o hasta que la batería ya no puede ser activada.

Descripción de pitido del zumbador

Activar el interruptor de timbre para encender / apagar el sonido de aviso.

descripciones	patrón de pitido
Mueva el interruptor del zumbador para encenderlo.	Pitido rápido
Conectarse al cargador de batería	Pitido rápido
Un par de baterías está completamente cargado.	Pitido rápido
Cuatro baterías de vuelo inteligentes están completamente cargadas	Alternando dos pitidos cortos y uno largo, duran aproximadamente 1 hora

Actualización del firmware

DJI lanzará actualizaciones de firmware cuando estén disponibles. Consulte el sitio web oficial de DJI y siga las instrucciones a continuación para actualizar el firmware.

1. Descargue el último programa de actualización de firmware del sitio web oficial de DJI.
   (http://www.dji.com/inspire-2/info#downloads)

 © 2018 DJI Todos los derechos reservados.

2. Encienda el Hub de carga, luego conéctelo a una computadora usando un cable Micro USB.

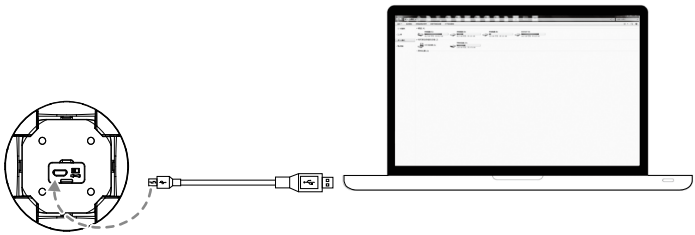

3. Ejecute el programa de actualización de firmware. Presione el botón actualizar y espere a que finalice el proceso.

4. Charging Hub se reiniciará automáticamente cuando la actualización se haya completado con éxito.

5. Repita este proceso si la actualización del firmware falla por algún motivo.

Usando La Batería

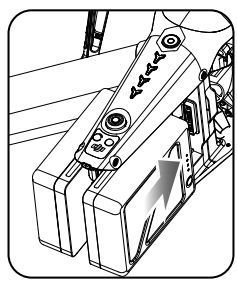

Encendido / apagado Encendido: Presione el botón de encendido una vez, luego presione nuevamente y mantenga presionado durante 2 segundos para encender.

El LED de encendido se iluminará en rojo y los indicadores de nivel de batería mostrarán el nivel de batería actual.

Apagado: Presione el botón de encendido una vez, luego presione nuevamente y mantenga presionado durante 2 segundos para apagarlo.

Calentamiento de la batería Calentamiento manual: Cuando la batería está apagada, presione y mantenga presionado el botón de encendido durante 3 segundos para iniciar manualmente el calentamiento de la batería.

La Batería se calentará Si La Temperatura es inferior a 59 ℉ (15 ℃). A Medida Que se Calienta, los LED 1 y 2 y LED 3 y 4 alternativamente parpadearán. La Batería dejará de calentarse CUANDO Alcance 68 ℉ (20 ℃). La Temperatura de la Batería se mantendra Entre 59-68 ℉ (15-20 ℃) al alternar el LED 1 y el LED 4 parpadeando indica Que esta Por Encima de 59 ℉ (15 ℃). Esto! Durará approximately 30 Minutos y LUEGO se apagará automaticamente.

Calefacción automática: INSERTE las Baterías En El avión y enciéndalo. CUANDO La Temperatura de la Batería es inferior a 59 ℉ (15 ℃), se calentará automaticamente. Verifique los LED para el Nivel de Potencia real.

© 2018 DJI Todos los derechos reservados.

Aviso de Baja Temperatura:

1. El rendimiento de la inteligencia Vuelo de la batería se reduce significativamente cuando se vuela en ambientes de baja temperatura (aquellos con temperaturas de aire por debajo de 5 ° C). Asegúrese de que la batería está completamente cargada y la tensión de la célula se encuentra en 4,35 V antes de cada vuelo.
2. Si los DJI GO 4, la aplicación muestra el "nivel crítico de batería baja de advertencia" cuando se vuela en ambientes de baja temperatura, dejar de volar y aterrizar el avión inmediatamente. Usted todavía será capaz de controlar el movimiento de la aeronave cuando se active esta advertencia.
3. En climas extremadamente fríos, la temperatura de la batería puede que no sea lo suficientemente alta, incluso después del calentamiento. En estos casos, aislar la batería si fuera necesario.
4. Para garantizar un rendimiento óptimo, mantenga la temperatura del núcleo de la batería inteligente de vuelo por encima de 20 ℃ cuando está en uso.
5. Batería pasta de aislamiento está disponible para su uso.

Comprobación del nivel de batería

Los indicadores de nivel de la batería muestra la cantidad de energía restante de la batería tiene. Cuando la batería está apagado, pulse el botón de encendido una vez. Los indicadores de nivel de la batería se iluminará para mostrar el nivel actual de la batería. Véase más abajo para más detalles.

Los indicadores de nivel de la batería también se mostrará el nivel actual de la batería durante la descarga. Los indicadores se definen a continuación.

: LED está encendido.

: LED está apagado.

: LED está parpadeando.

Nivel de bateria				
LED1	LED2	LED3	LED4	Nivel de bateria
				88% ~ 100%
				75% ~ 88%
				63% ~ 75%
				50% ~ 63%
				38% ~ 50%
				25% ~ 38%
				13% ~ 25% 0%
				~ 13%

 © 2018 DJI Todos los derechos reservados.

Los mandos a distancia

Este capítulo describe las características del controlador remoto que incluye las operaciones de aeronaves y el control remoto y el modo de mando a distancia dual.

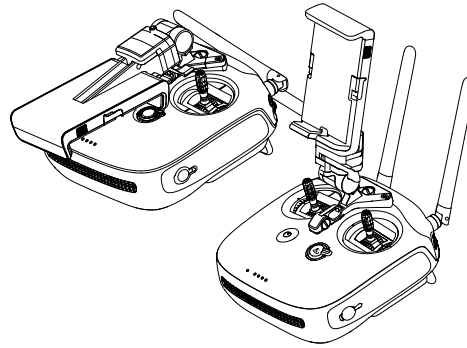

Control remoto

Perfil del mando a distancia

El mando a distancia Inspire 2 es un dispositivo de comunicación inalámbrica multifuncional que integra un sistema de enlace descendente de vídeo de frecuencia dual y el sistema de control remoto aviones. El vídeo del enlace descendente de 5,8 GHz se recomienda para áreas urbanas para resistir la interferencia, 2,4 GHz es bueno para distancias de transmisión largas en áreas abiertas. El mando a distancia cuenta con una serie de funciones de control de cámara, incluyendo la captura de fotos / video, así como el control de cardán. El nivel de la batería se visualiza a través de indicadores LED en el panel frontal del controlador remoto.Cuando en el modo de mando a distancia dual, cada uno de los dos controles remotos de control por separado aeronáutico y cámara y puede ser de hasta 328 pies (100 m) de distancia.

- Versión cumplimiento: El mando a distancia es compatible con el cumplimiento y regulaciones locales.

  - Modo operativo: El control puede ser ajustado en el modo 1 o modo 2, o un modo personalizado.
  - Modo 1: El palo derecho sirve como el acelerador.
  - Modo 2: El palo izquierdo sirve como el acelerador.

No use más de 3 aeronaves dentro de la misma zona (tamaño equivalente a un campo de fútbol) para evitar la interferencia de la transmisión.

Operaciones del controlador remoto

Encendido y apagado del mando a distancia

El controlador remoto Inspire 2 es alimentado por una batería recargable 2S con una capacidad de 6000mAh. El nivel de la batería se indica por el nivel de la batería LED en el panel frontal. Siga los siguientes pasos para encender el mando a distancia:

1. Cuando esté apagado, pulse el botón de encendido una vez y los LED de nivel de batería mostrará el nivel actual de la batería.
2. A continuación, pulse y mantenga pulsado el botón de encendido para encender el mando a distancia.
3. El controlador remoto emitirá un pitido cuando se enciende sucesivamente. El LED de estado parpadeará en verde (esclavo remoto parpadea controlador sólido de color púrpura) rápidamente, lo que indica que el controlador remoto es la vinculación a la aeronave. El LED de estado afectado una luz verde cuando se completa de enlace.
4. Repita el paso 2 para apagar el controlador remoto después de terminar de usarlo.

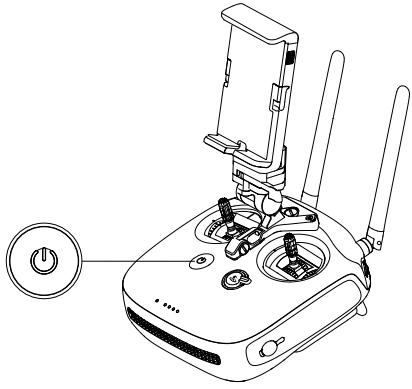

 © 2018 DJI Todos los derechos reservados.

Carga de controlador remoto

Cargar el controlador remoto a través de cargador suministrado.

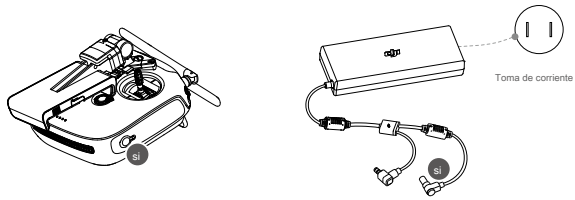

la cámara de control

videos o imágenes de brotes y ajustes de la cámara a través del botón de disparo, ajustes de la cámara Dial botón de grabación de video y cardán Dial en el control remoto.

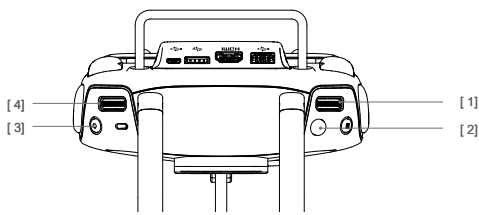

[1] Marque Ajustes de la cámara

Gire el dial para ajustar la configuración de la cámara cuentos como ISO, velocidad de obturación y la abertura sin soltar el mando a distancia. Presione el dial para cambiar entre estos valores.

[2] botón de disparo

Pulse para hacer una foto. Si se activa el modo de ráfaga, varias fotos serán tomadas con una prensa continua. Pulse para hacer una foto, incluso durante la grabación.

[3] Botón de vídeo Recodificación

Pulse una vez para iniciar la grabación de vídeo, a continuación, pulse de nuevo para detener la grabación.

[4] Dial Gimbal

Control de la inclinación de la suspensión cardán.

Control de Aeronaves

En esta sección se explica cómo utilizar las distintas características del mando a distancia. El mando a distancia se establece en el modo 2 de forma predeterminada.

Se adhieren Punto neutral / mediados: palitos de control del controlador remoto se colocan en la posición central.

Mover la palanca: La palanca de control se aparta de la posición central.

© 2018 DJI Todos los derechos reservados.

Controlador remoto (Modo 2)	aviones (● indica la dirección nariz)	
		Al mover el stick izquierdo hacia arriba y abajo cambia la elevación de la aeronave. Empuje la palanca hasta ascender y bajar a descender. Empuje la palanca del acelerador hasta el despegue. Cuando se centran ambos palos, el Inspire 2 se coloque en su lugar. Cuanto más se aleja el palo de la posición central, más rápido cambiará la elevación del Inspire 2. Siempre empuje la palanca suavemente para evitar cambios de elevación repentinos e inesperados. Mover la palanca izquierda hacia la izquierda o hacia la derecha controla el timón y la rotación de la
		aeronave. Empuje el enfermo hacia la izquierda para rotar el avión en sentido antihorario, y empuje la palanca hacia la derecha para girar el avión en el sentido de las agujas del reloj. Si el palo está centrado, el Inspire 2 permanecerá orientado hacia su dirección actual. Cuanto más se aleje el palo de la posición central, más rápido girará el Inspire 2. Mover la palanca derecha hacia arriba y hacia abajo cambia el paso hacia adelante y hacia atrás del avión. Empuje el palo hacia arriba para volar hacia adelante y hacia abajo para volar hacia atrás. El Inspire 2 flotará en su lugar si el palo está
		centrado. Empuje la palanca más lejos de la posición central para un ángulo de paso más grande y más rápido vuelo. Al mover la palanca de control derecha a la izquierda y la derecha
		cambia de tono izquierda y derecha de la aeronave. Empujar a la izquierda de volar izquierda y derecha para volar a la derecha. El Inspire 2 se sitúe en su lugar si se centra el palo. Empuje la palanca más lejos de la posición central para un ángulo de paso más grande y más rápido vuelo.
		Cardán Dial: gire el dial hacia la derecha, y la cámara se desplazará a un punto hacia arriba. Gire el dial hacia la izquierda, y la cámara se desplazará hacia abajo de punto. La cámara se mantendrá en su posición actual cuando el dial es estático.
		Presione el botón de pausa Intellighent vuelo para detener la tarea actual.

 © 2018 DJI Todos los derechos reservados.

Ajuste Sticks Controlador

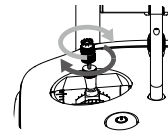

Hold y gire el controlador palos sentido horario o antihorario para ajustar la longitud de los palos de controlador. Una longitud adecuada de palos controlador puede mejorar la precisión de control.

Interruptor de modo de vuelo

Activar el interruptor para seleccionar el modo de vuelo deseada. Escoger entre; P-mode, modo S y el modo de A-.

posición de la figura		Modo vuelo
Posición 1		Modo P
Posición 2		Modo S
Posición 3		A-modo

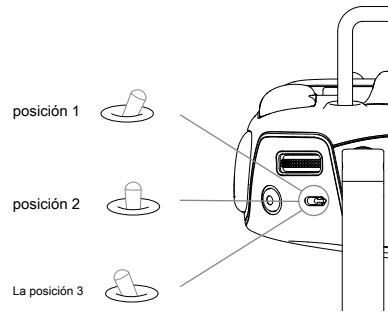

P-mode (posicionamiento): P-modo funciona mejor cuando la señal GPS es fuerte. La aeronave utilice el GPS, sistema de visión estéreo y sistema de detección de infrarrojos para estabilizar, obstáculos evitar o seguimiento de objetos en movimiento. Las características avanzadas tales como TapFly y ActiveTrack están activados en este modo.

S-mode (Sport): Los valores de ganancia de manejo del avión se ajustan para mejorar la maniobrabilidad del avión. Tenga en cuenta que los sistemas de detección de obstáculos están desactivadas en este modo.

A-modo (actitud): Cuando ni el GPS ni el sistema de visión está disponible, el avión sólo se hará uso de su barómetro para el posicionamiento de controlar la altitud.

El modo de vuelo está bloqueado en el modo P por defecto, independientemente de la posición del interruptor. Para los modos de vuelo de conmutación, ir a la vista de la cámara en el DJI GO 4 aplicación, toca y permitir "Múltiples modos de vuelo". Después de habilitar múltiples modos de vuelo, el interruptor de palanca en P y S a volar en el modo Sport.

Interruptor de transformación / Botón RTH

El / combinación Botón RTH Interruptor Transformación sirve para dos funciones. Activar el interruptor hacia arriba o hacia abajo para subir o bajar el tren de aterrizaje. O bien, pulse el botón para activar el retorno a la portada procedimiento (CRT). tren de aterrizaje inteligente elevará automáticamente después del despegue y el aterrizaje, cuando baje. También pueden ser controlados manualmente mediante el interruptor de Transformación.

Interruptor de transformación

Este interruptor tiene dos posiciones. El efecto de alternar el interruptor en cualquiera de estas posiciones se define a continuación:

Inferior Aumento

© 2018 DJI Todos los derechos reservados.

1) Aumento: Levante el tren de aterrizaje un su posicion Más Alta.

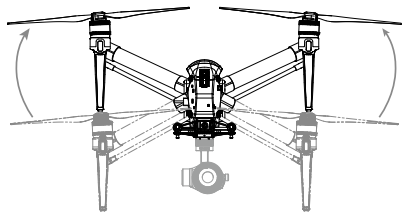

2) Inferior: El tren de aterrizaje bajara un do s posición Más Baja para aterrizar.

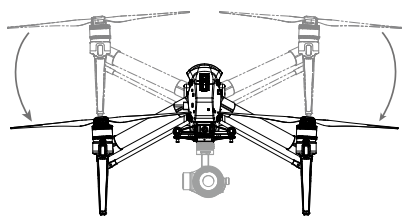

- No se levante el tren de aterrizaje Cuando El avión Esté en tierra. Asegurese de bajar el tren de aterrizaje los antes de aterrizar.
- El avión no podra aterrizar si el tren de aterrizaje sin baja.

Botón RTH

Mantenga presionado este botón para iniciar el procedimiento Volver al inicio (RTH). El avión volverá al último punto de origen registrado. Presione este botón nuevamente para cancelar el procedimiento RTH y recuperar el control de la aeronave. Determine el estado de RTH por sonido:

Un pitido ... Solicitud de devolución, pero aún no recibe la respuesta del avión. Doble pitido ... RTH en progreso.

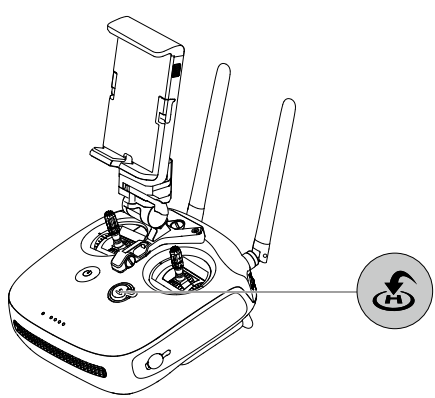

 © 2018 DJI Todos los derechos reservados.

Conectar dispositivo móvil

Incline el soporte del dispositivo móvil a la posición deseada. Presione el botón en el costado del soporte del dispositivo móvil para liberar la abrazadera y luego coloque su dispositivo móvil en la abrazadera. Ajuste la abrazadera para asegurar su dispositivo móvil. Luego, conecte su dispositivo móvil al control remoto con un cable USB. Conecte un extremo del cable a su dispositivo móvil y el otro extremo al puerto USB en la parte posterior del control remoto.

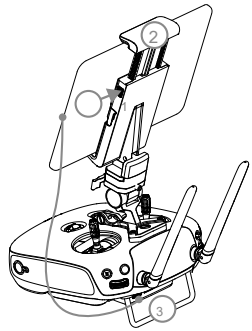

Rango de transmisión óptimo

La transmisión de señal entre la aeronave y el control remoto funciona mejor dentro del rango que se muestra en la imagen que se muestra a continuación:

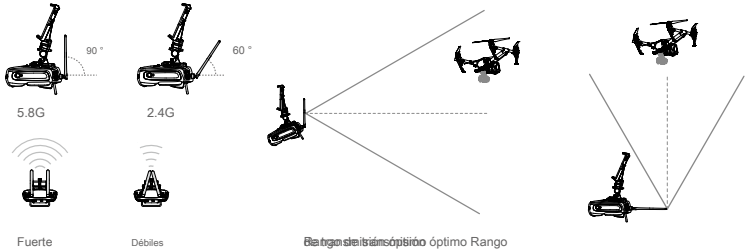

Asegúrese de que la aeronave esté volando dentro del rango de transmisión óptimo. Ajuste la distancia y la posición entre el operador y la aeronave para lograr un rendimiento de transmisión óptimo. La posición de las antenas necesarias para un rango de transmisión óptimo varía en la frecuencia de 5.8G y 2.4G. Coloque las antenas según la frecuencia de funcionamiento real.

Modo de control remoto dual

Más de un control remoto puede conectarse a la misma aeronave en modo de control remoto dual. En el modo Controladores duales, el operador del controlador remoto "Maestro" controla la orientación de la aeronave, mientras que el controlador remoto "Esclavo" controla el movimiento del cardán y la operación de la cámara. Los controladores remotos "Master" y "Slave" se comunican entre sí a través de WiFi.

© 2018 DJI Todos los derechos reservados.

- En el modo de controlador dual, cuando el control remoto maestro es primario, puede controlar el tono y la panoramización del cardán. Cuando el control remoto Slave es primario, puede controlar el pitch, pan y roll del cardán.
- El modo de control remoto dual no está disponible en Rusia e Israel.

Configuración del modo de control remoto dual

El modo de control remoto dual está deshabilitado de forma predeterminada. Los usuarios deben habilitar esta función en el control remoto "Master" a través de la aplicación DJI GO 4. Siga los pasos a continuación para la configuración:

Controlador remoto "maestro":

1. Conecte el control remoto a su dispositivo móvil e inicie la aplicación DJI GO 4.
2. Vaya a la página Cámara y toque para ingresar a la ventana de configuración del control remoto.
3. Seleccione “Maestro”, configure el control remoto como control remoto “Maestro”.
4. Ingrese la contraseña de conexión para el control remoto "Esclavo".

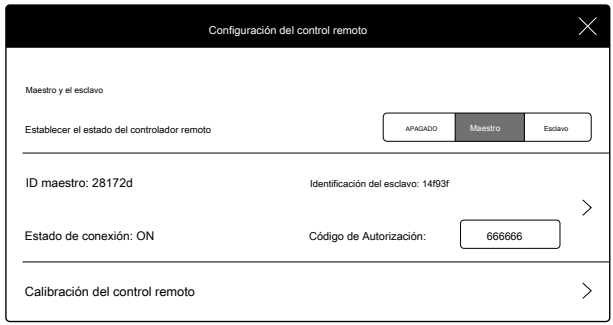

Mando a distancia "esclavo":

1. Seleccione "Esclavo" para configurar el control remoto como control remoto "Esclavo".

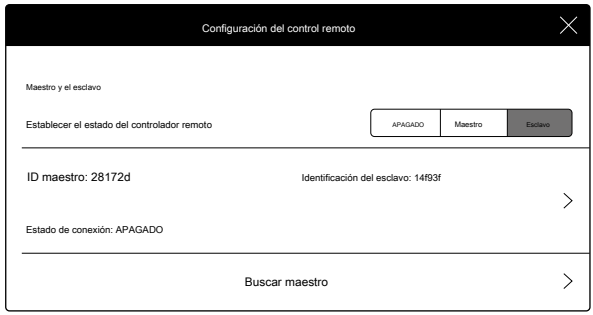

El control remoto no puede conectarse a la aeronave si el control remoto está configurado como "Esclavo". Mientras tanto, el control remoto "Esclavo" no puede controlar la orientación de la aeronave. Restablezca el control remoto a "Maestro" en la aplicación DJI GO 4 si desea vincular el control remoto a la aeronave.

 © 2018 DJI Todos los derechos reservados.

2. Busque el control remoto "Maestro" en el área circundante.

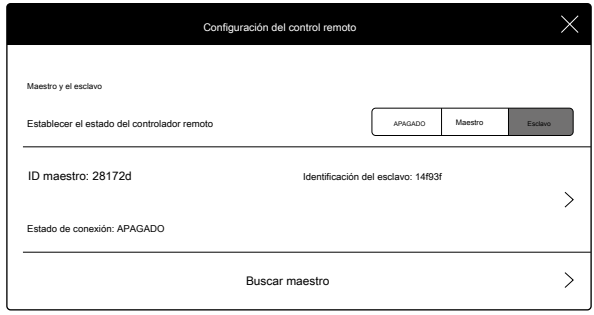

3. Seleccione el controlador remoto "Maestro" de la lista "Maestro" e ingrese la contraseña de conexión para conectarse al controlador remoto "Maestro" deseado.

LED de estado del controlador remoto

El LED de estado refleja el estado de la conexión entre el control remoto y la aeronave. El LED RTH muestra el estado de Regreso al inicio de la aeronave. La tabla a continuación contiene detalles sobre estos indicadores.

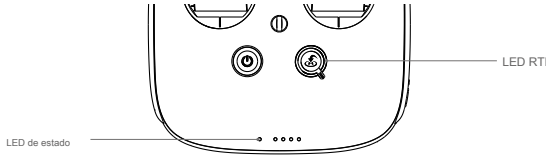

© 2018 DJI Todos los derechos reservados.

LED de estado	Alarma	Estado del controlador remoto
Ⓡ - Rojo sólido	- -	El control remoto está configurado como "Maestro" pero no está conectado con la aeronave.
Ⓖ - Verde solido	- -	El control remoto está configurado como "Maestro" y está conectado con la aeronave.
Ⓟ - Púrpura sólido	- -	El control remoto está configurado como "Esclavo" pero no está conectado con la aeronave.
Ⓑ - Azul solido	- -	El control remoto se configura como "Esclavo" y está conectado con la aeronave.
Ⓡ ····· Bl lento entintado rojo	DDD	Error del control remoto
Ⓡ Ⓖ / Ⓡ Ⓨ ····· Parpadeos alternativos en rojo y verde / rojo y amarillo	Ninguna	HD Downlink está interrumpido.
LED RTH	Sonido	Estado del controlador remoto.
Ⓦ - Blanco sólido	♪ repicar	Iniciar el procedimiento de RTH.
Ⓦ ····· Blanco parpadeante	D. . .	Enviar comando RTH a la aeronave.
Ⓦ ····· Blanco parpadeante	DD	Aeronaves que regresan a Home Point.

⚠ El indicador de estado remoto parpadeará en rojo, emitirá una alerta cuando el nivel de la batería esté muy bajo.

Vinculación del control remoto

El control remoto está vinculado a su avión antes de la entrega. La vinculación solo es necesaria cuando se utiliza un nuevo control remoto por primera vez. Siga estos pasos para vincular un nuevo control remoto:

1. Encienda el control remoto y conéctelo al dispositivo móvil. Inicie la aplicación DJI GO 4.
2. Encienda la batería de vuelo inteligente.
3. Ingrese a la vista de la cámara y luego toque el botón "Vincular el control remoto" como se muestra a continuación.

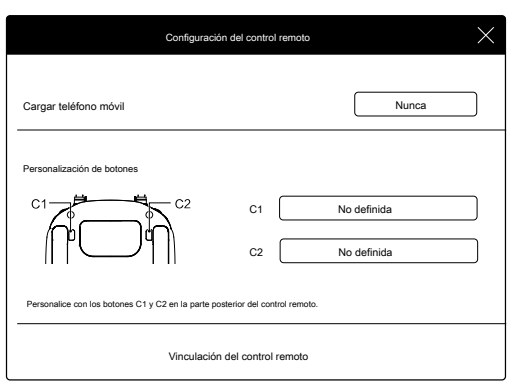

 © 2018 DJI Todos los derechos reservados.

4. El control remoto está listo para vincularse. El indicador de estado del control remoto parpadea en azul y se emite un sonido "bip".

5. Localice el botón Vinculación en el avión, como se muestra en la figura que se muestra a continuación. Presione el botón Vincular para comenzar a vincular. El indicador de estado del controlador remoto se mostrará en verde fijo si el enlace es exitoso.

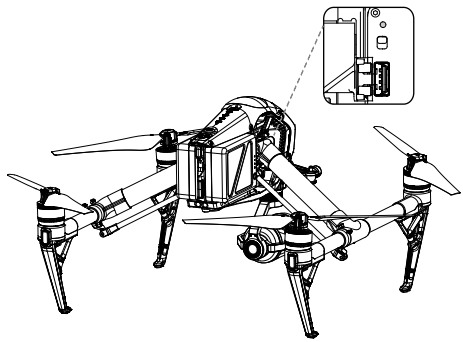

- El control remoto no puede conectarse a la aeronave si el control remoto está configurado como "Esclavo". Mientras tanto, el control remoto "Esclavo" no puede controlar la orientación de la aeronave. Restablezca el control remoto a "Maestro" en la aplicación DJI GO 4 si desea vincular el control remoto a la aeronave.
- El controlador remoto se desconectará de la aeronave vinculada si un nuevo controlador remoto está vinculado a la misma aeronave.
- Presione el botón C1, el botón C2 y el botón Start / Stop para un enlace rápido.

Utilizado con el DJI Focus

DJI Focus y DJI Focus Handwheel son totalmente compatibles con el cardán y la cámara Zenmuse X5S y X4S. No se requiere calibración cuando se usa el Focus con el cardán y la cámara. Use el DJI Focus por ejemplo.

Conexión

Para permitir la comunicación entre los dos dispositivos, conecte el puerto de comunicación en el controlador remoto Focus al puerto del bus CAN en el controlador remoto utilizando el cable dedicado del bus CAN.

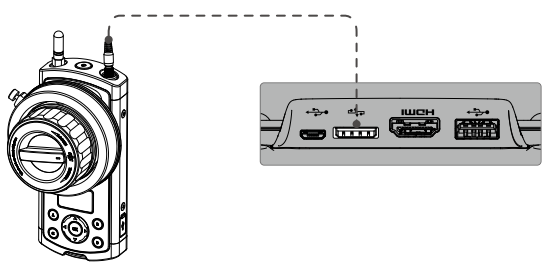

- Asegúrese de que el cardán y la cámara estén configurados en modo AF. Consulte el "Manual de
- usuario de DJI FOCUS" para obtener más información.

© 2018 DJI Todos los derechos reservados.

Cardán y cámara

Este capítulo proporciona las especificaciones técnicas de la cámara y explica el modo de trabajo del cardán.

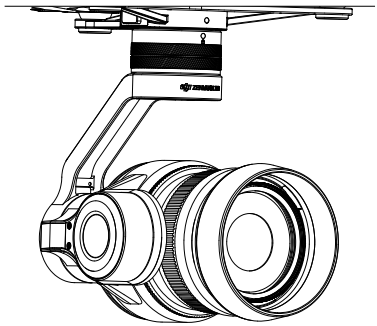

Cámara y cardán

Cámara

Perfil de cámara

Con sensor CMOS M4 / 3, el Zenmuse X5S admite captura de fotos fijas de hasta 20,80 MP. Es capaz de capturar 5.2K 30 fps CinemaDNG video y Apple ProRes Video, así como 4K 60 fps usando H.264. El Zenmuse X5S está construido con el estándar de lentes intercambiables M4 / 3. Una variedad de modos de disparo, que incluyen disparo único, disparo en ráfaga y disparo a intervalos, brindan más opciones de captura. Burst y AEB están disponibles, con hasta 14 imágenes fijas.

Cuando se utiliza DJI CINESSD, el Zenmuse X5S puede grabar videos sin pérdida con una tasa de bits de 5.2 Gbps en el formato CinemaDNG o capturar imágenes fijas DNG a 20 fps continuamente. Cuando se monta en el Inspire 2, el cardán de 3 ejes proporciona una plataforma estable para que la cámara obtenga tomas claras incluso durante maniobras rápidas. El cardán inclina la cámara en un ángulo de inclinación de -130 ° a + 40 ° y se desplaza ± 320 ° en ambas direcciones. El video HD en vivo de la cámara se transmite a la aplicación DJI GO 4.

Ranura para tarjeta Micro SD de cámara

Para almacenar sus fotos y videos, conecte la tarjeta Micro SD en la ranura que se muestra a continuación antes de encender el Inspire 2. El Inspire 2 viene con una tarjeta Micro SD de 16GB y admite hasta una tarjeta Micro SD de 128GB. Se recomienda una tarjeta Micro SD tipo UHS-3, porque la rápida capacidad de lectura y escritura de estas tarjetas le permite almacenar datos de video de alta resolución.

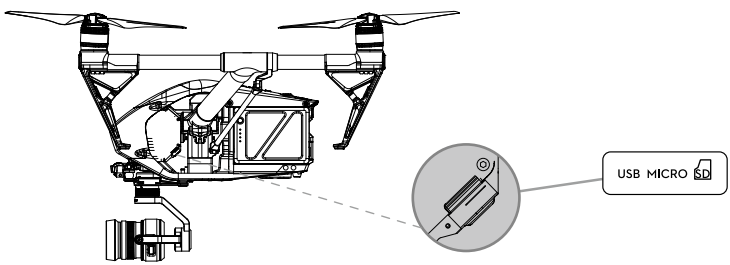

El Inspire 2 actualmente admite las siguientes tarjetas Micro SD y continuará admitiendo más tarjetas en el futuro.

- Sandisk Extreme 32GB UHS-3 MICROSDHC Sandisk
- Extreme 64GB UHS-3 MICROSDXC Panasonic 32GB UHS-3
- MicroSDHC Panasonic 64GB UHS-3 MicroSDXC Samsung
- PRO 32GB UHS-3 MicroSDHC Samsung PRO 64GB UHS-3
- MicroSDXC Samsung PRO 128GB UHS-3 MicroSDXC.
-
-

- No retire la tarjeta Micro SD del Inspire 2 cuando esté encendida. Para garantizar la estabilidad del sistema de cámara, las
- grabaciones de video individuales se limitan a los 30 minutos.

© 2018 DJI Todos los derechos reservados.

Puerto USB

Encienda el Inspire 2 y luego conecte un cable USB al puerto USB para descargar fotos o videos del Inspire 2 a su computadora.

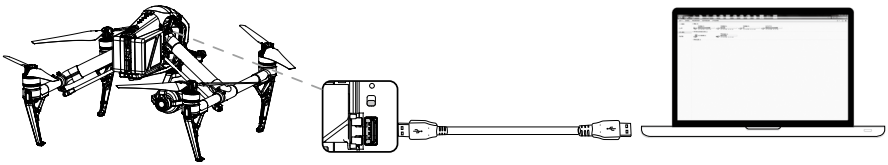

el avión antes de intentar descargar los archivos.

Operación de la cámara

Mando a distancia

Use el botón Obturador y Grabar en el control remoto para tomar imágenes o videos. Para obtener más información sobre cómo usar estos botones, consulte “Control de la cámara”.

Aplicación DJI GO 4

Use la aplicación DJI GO 4 para tomar las imágenes o los videos. Para obtener más información, consulte el "Manual de usuario de Zenmuse X5S".

Cardán

Perfil de cardán

El cardán de 3 ejes proporciona una plataforma estable para la cámara conectada, lo que le permite capturar imágenes y videos estabilizados.

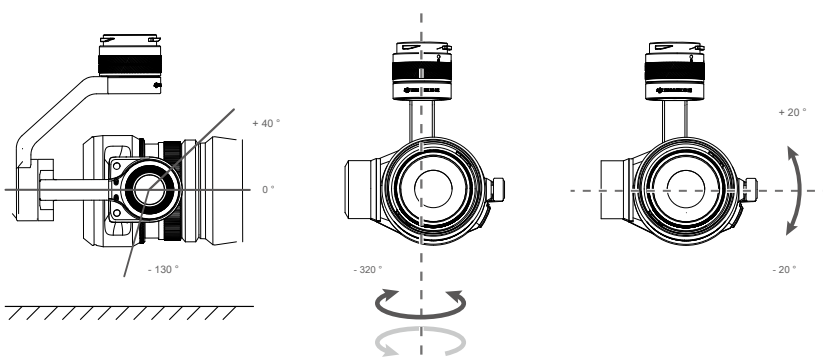

Uso de la aplicación DJI GO 4 para controlar el cardán

Siga los pasos a continuación para usar la aplicación DJI GO 4 para controlar la orientación del cardán:

1. Inicie la aplicación DJI GO 4, ingrese a la página de la cámara.
2. Toque y presione en la pantalla hasta que aparezca un círculo azul.
3. Deslice para controlar la orientación del cardán dentro de la página "Cámara" como se muestra a continuación. Encienda

 © 2018 DJI Todos los derechos reservados.

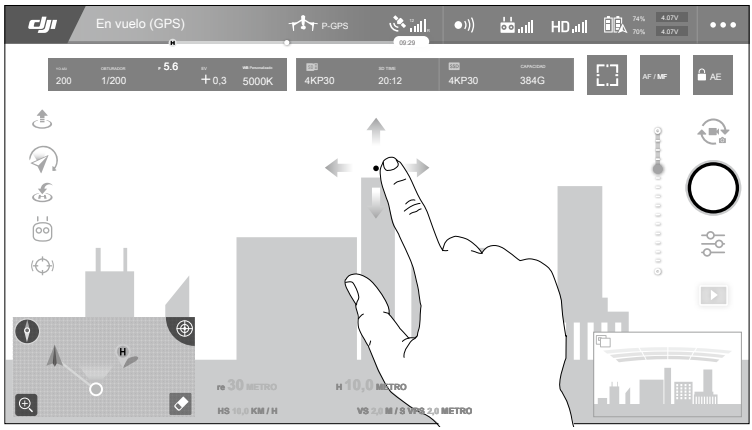

Modos de operación de cardán

Hay tres modos de operación de cardán disponibles. Cambie entre los diferentes modos de funcionamiento en la página Cámara de la aplicación DJI GO 4. Tenga en cuenta que su dispositivo móvil debe estar conectado al control remoto para que los cambios surtan efecto. Consulte la tabla a continuación para obtener más detalles:

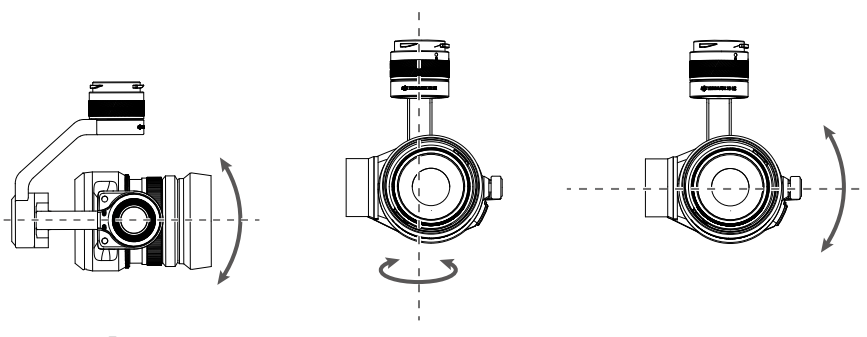

	Modo de seguimiento El gimbal pan no se puede controlar en este modo. Modo libre El movimiento del	
	cardán es independiente de la orientación del avión.	
	Reiniciar	Toque para forzar la orientación del cardán para que se vuelva a alinear con la orientación del avión desplazándose desde la orientación actual del cardán. El ángulo de inclinación permanecerá sin cambios durante la realineación.

- El gimbal pan no se puede controlar en el modo Seguir. En modo libre, presione y mantenga presionado el botón C1 mientras gira el dial de control para ajustar la inclinación del cardán.
- El cardán estará en modo libre cuando el control remoto "Slave" controle el cardán en modo de control remoto dual.

© 2018 DJI Todos los derechos reservados.

Usando CINESSD

Usando un Inspire 2 como ejemplo.

Almacenar archivos

1. Apague la aeronave.
2. Inserte el CINESSD en el avión. Si no se detecta el CINESSD, verifique si está insertado correctamente.

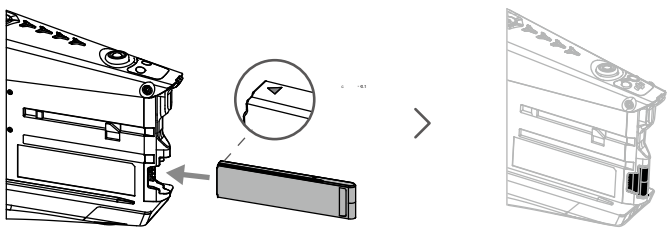

3. Encienda la aeronave.
4. La información sobre el CINESSD estará disponible en la aplicación DJI GO ™ 4.

Exportando Archivos

1. Apague la aeronave. Retire las baterías y luego el CINESSD.

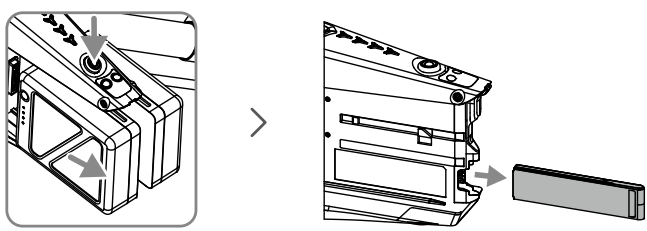

2. Inserte el CINESSD en la estación DJI CINESSD, luego conecte la estación a una computadora mediante un cable USB.

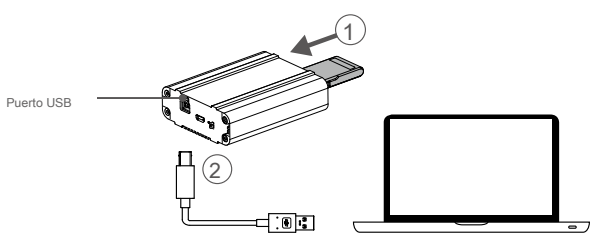

 © 2018 DJI Todos los derechos reservados.

3. Cuando esté conectado, aparecerá un icono llamado "DJI_A" seguido de una secuencia numérica. Haga clic para iniciar la exportación del archivo.

4. Retire la estación de forma segura antes de desenchufarla de su computadora.

No se requiere ningún software adicional para exportar datos desde CINESSD. También puede usar el siguiente software DJI basado en su sistema.

- **Ventanas: Exportador de cámara DJI.**
- **Mac: DJI CINELIGHT TM.**

- NO retire el CINESSD cuando esté encendido. Inserte el CINESSD antes de conectar la
- estación a la computadora.
- Se recomienda el modo manual al grabar videos usando CINESSD (por ejemplo, CinemaDNG o ProRes). Cuando se utilizan los modos de exposición automática (incluidos AUTO, A y S), el marco de la imagen puede parpadear.
- El icono de la estación variará según el sistema operativo de su computadora.

Eliminar archivos

Para garantizar el alto rendimiento de DJI CINESSD, la estación solo admite la exportación de archivos. Para eliminar archivos, inserte el CINESSD en el avión e inicie la aplicación DJI GO 4 para formatear el CINESSD y liberar espacio de almacenamiento.

Asegúrese de realizar copias de seguridad de sus archivos antes de formatear la DJI CINESSD.

Especificaciones

Capacidad	120 GB * / 240 GB / 480 GB
Talla	105,5 mm × 27 mm × 7 mm
Peso	42,5 g
Temperatura de funcionamiento Rango	32 ° a 104 ° F (0 ° a 40 ° C)
Temperatura de almacenamiento Rango	-40 ° a 185 ° F (-40 ° a 85 ℃)
Humedad	5% a 95%, sin condensación

* * El 120G CINESSD no soporta 5.2k 30fps o 60fps videos 4K CinemaDNG.

© 2018 DJI Todos los derechos reservados.

Aplicación DJI GO 4

En este capítulo se describen los cuatro interfaz de usuario principal de la aplicación DJI GO 4.

Aplicación DJI GO 4

El DJI GO 4 aplicación * es una nueva aplicación móvil específicamente específica para el Inspire 2. Usar esta aplicación para controlar el cardán, cámara y otras características de su sistema de vuelo. La aplicación también viene con Mapa, tienda de un centro de usuario, para configurar el avión y compartir su contenido con los amigos. Se recomienda el uso de una tableta para la mejor experiencia.

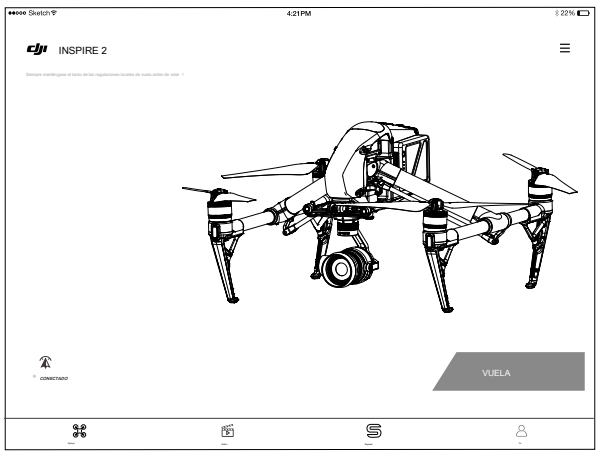

* * El simulador de vuelo no está disponible en esta aplicación.

Cámara

La página Cámara contiene una transmisión de video HD en vivo de la cámara del Inspire 2. También puede configurar varios parámetros de la cámara desde la página Cámara.

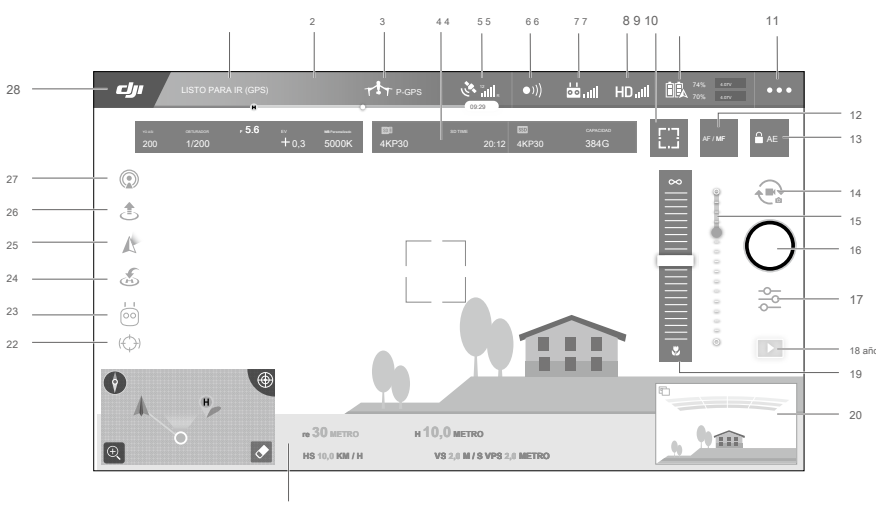

© 2018 DJI Todos los derechos reservados.

1. Estado del sistema

LISTO PARA IR (GPS): Este icono indica el estado del vuelo de la aeronave y varios mensajes de advertencia.

2. Indicador de nivel de batería

: El indicador de nivel de batería proporciona una visualización dinámica del nivel de la batería. Las zonas de color en el indicador de nivel de batería representan los niveles de potencia necesarios para llevar a cabo diferentes funciones.

3. Modo de vuelo

: El texto junto a este icono indica que el modo de vuelo actual.

Toque para configurar los ajustes MC (controlador principal). Estos ajustes le permiten modificar los límites de vuelo y los valores de ganancia de ajuste.

4. Parámetros de la cámara

Muestra la configuración de parámetros y la capacidad de la cámara.

(1) Tap para establecer los parámetros de balance de blancos.

(2) Tap para establecer los parámetros fotográficos y de video.

5. Fuerza de la señal GPS

: Muestra la intensidad de la señal GPS. Las barras blancas indican una resistencia adecuada GPS.

6. Obstáculos función de detección de estado

: Pulse en este botón para activar o desactivar las características proporcionadas por el sistema de visión.

7. intensidad de la señal del controlador remoto

: Este icono muestra la fuerza de la señal de mando a distancia.

8. Fuerza de vídeo HD señal de conexión

HD : Este icono muestra la intensidad de la conexión de enlace descendente de vídeo de alta definición entre la aeronave y el mando a distancia.

9. Botón de Enfoque / Medición

/ : Pulse para cambiar entre enfoque y modo de medición. Toque para seleccionar objetos para el enfoque o la medición.

10. Nivel de la batería: Este icono muestra el nivel actual de la batería.

74% 4.07V
70% 4.07V

Toque para ver el menú de información de la batería, establece los diferentes umbrales de advertencia de la batería, y ver el historial de aviso de batería.

Ajustes 11. Generales

: Pulse para acceder al menú de configuración general para el establecimiento de métricas, lo que permite livestream, rutas de vuelo pantalla y así sucesivamente.

12. AF / MF: Pulse para cambiar el modo de enfoque.

AF/ MF

13. Bloqueo de la exposición automática

AE: Toque para bloquear el valor de exposición.

 © 2018 DJI Todos los derechos reservados.

Botón 14. Foto / Vídeo

: Pulse para cambiar entre los modos de fotografía y grabación de vídeo.

15. Gimbal deslizante

: Muestra el terreno de juego del cardan.

16. Grabar / botón de grabación

/ : Toque para empezar a grabar fotos o grabar vídeo.

17. Configuración de la cámara

: Toque para ajustar los valores ISO, de obturación y la exposición automática de la cámara.

18. reproducción

: Pulse para entrar en la página de reproducción y la vista previa de fotos y vídeos tan pronto como se capturan.

19. Enfoque manual

Sólo es eficaz en el modo MF.

20. FPV

FPV sólo está disponible en tabletas. Pellizcar para acercar o alejar de la ventana.

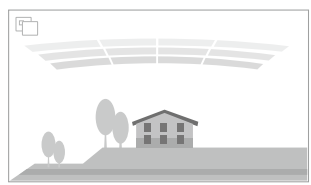

: Las barras rojas se muestran cuando los obstáculos están cerca de la aeronave. Orange bares se muestra cuando los obstáculos están en el rango de detección.

: Toque para ampliar la ventana de FPV y se mueve hacia el centro de la pantalla.

21. Vuelo de telemetría

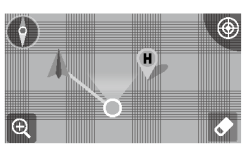

re 30 METRO H 10.0 METRO

SA 10.0 KM / H VS 2.0 M / S VPS 2.0 METRO

(1) Toque para cambiar a la vista de mapa. (2) El vuelo Actitud y radar Función:

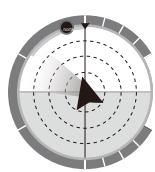

- La flecha roja muestra en qué dirección está mirando el avión. La relación entre el área gris y
- el área azul indica el paso del avión. El nivel horizontal del área gris indica el ángulo de
- balanceo del avión.

© 2018 DJI Todos los derechos reservados.

- Una línea azul indica la posición actual del motor de inclinación del cardán. El círculo gris
- más externo muestra la capacidad de potencia actual. (3) Parámetros de vuelo:

Altitud: distancia vertical desde el punto de origen. Distancia: distancia horizontal desde el punto de origen. Velocidad vertical: velocidad de movimiento a través de una distancia vertical. Velocidad horizontal: velocidad de movimiento a través de una distancia horizontal. (4) Distancia de la aeronave:

La distancia horizontal entre la aeronave y el operador.

22. Spotlight Pro

: Toque para usar la función Spotlight Pro.

23. Modo de vuelo inteligente

: Muestra el modo actual. Pulse para seleccionar el modo de vuelo inteligente.

24. inteligente RTH

: Iniciar procedimiento CRT casa. Toque para tener el retorno de la aeronave hasta el último punto grabada en casa.

25. Modos de trabajo del cardán

el modo de seguimiento, el modo libre y modo de restablecimiento se incluyen.

26. Auto despegue / aterrizaje

/ : Toque para iniciar el despegue o el aterrizaje automático.

27. Livestream

: Este icono indica la secuencia de vídeo actual está siendo transmitido en vivo por YouTube. Asegúrese de que el servicio de datos móvil está disponible en su dispositivo móvil.

28. Volver: Toque este icono para volver al menú principal.

Editor

Un editor de vídeo inteligente está integrada en la aplicación DJI GO 4. Después de grabar varios clips de vídeo y descargarlos en su dispositivo móvil, vaya al Editor en la pantalla de inicio. A continuación, puede seleccionar una plantilla y un determinado número de clips que se combinan automáticamente para crear una película corta que se puede compartir de inmediato.

Skypixel

Averiguar acerca de nuestros últimos eventos, productos destacados y tendencias subidas Skypixel en la página Skypixel.

Yo

Si ya tiene una cuenta de DJI, usted será capaz de participar en foros de debate, ganar créditos en la tienda DJI, y compartir su obra con la comunidad.

 © 2018 DJI Todos los derechos reservados.

Vuelo

Este capitulo describe la Seguridad del vuelo y Las Restricciones de Vuelo.

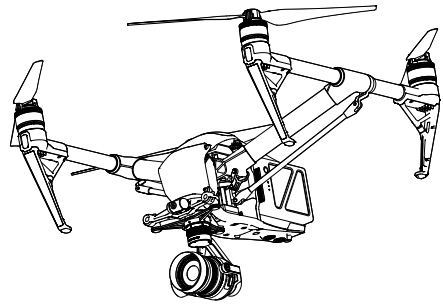

Vuelo

Una Vez Que se completa la Preparación previa al vuelo, se Recomienda Que utilice el simulador de vuelo en la Aplicación DJI GO 4 para perfeccionar SUS Habilidades de vuelo y practicar el vuelo de forma segura. Asegurese de Que Todos Los Flights se realicen En un área abierta.

Requisitos del entorno de Vuelo

1. No se uso la aeronave en las Condiciones Climáticas Severas. Estós INCLUYEN VELOCIDADES del viento Superiores a 10 m / s, nieve, lluvia y niebla.

2. Solo vuela en áreas abiertas. Las ESTRUCTURAS Altas y Las Estructuras Metálicas Grandes pueden afectar la precisión Que de la brújula a bordo y El Sistema GPS.
3. Evite Obstáculos, multitudes, Líneas de Alta Tensión, Árboles y cuerpos de agua.
4. Minimice la interferencia evitando áreas con altos Niveles de electromagnetismo, incluídas las Estaciones de base y las torres de transmisión de radio.
5. El Rendimiento de la aeronave y La Batería this Sujeto una Factores Ambientales Como la densidad del aire y la Temperatura. Tenga Mucho Cuidado CUANDO Vuele una gran altura, ya Que El Rendimiento de la Batería y el avión PUEDE verso afectado.

6. La brújula y el GPS no funcionarán en Las Regiones polares. La aeronave cambiará automaticamente al Modo A y utilizará el Sistema de visión para el posicionamiento.

Sistema GEO (entorno geoespacial en línea)

Introducción

El Sistema en Línea del entorno geoespacial (GEO) de DJI Es Un Sistema de Información mundial Comprometido un proporcionar information del espacio aéreo En Tiempo real, DENTRO DEL Alcance de las Leyes Y regulaciones Internacionales. GEO proporciona Información de vuelo, horarios de vuelo e Información de Ubicación Para Ayudar a los Usuarios de Vehículos Aéreos no tripulados (UAV) Tomar un Las Mejores Decisiones relacionadas con su personal de la USO UAV. También INCLUYE Una Característica Única de Restricciones de Vuelo Regionales Que proporciona Actualizaciones de Seguridad y restriccion de Vuelo En Tiempo Real y evita Que los UAV vuelen en espacio aéreo restringido.Si bien la Seguridad y la obediencia a las leyes de control de tránsito aéreo de hijo Una Preocupación primordial, DJI reconoce la Necesidad de Hacer Excepciones Bajo Circunstancias Especiales. Para satisfacer this s necesidad, GEO también INCLUYE Una función f de Desbloqueo Que permite un desbloquear los Usuarios to Dentro de áreas restringidas. Antes de Hacer su vuelo,

Zonas GEO

El sistema GEO de DJI designa ubicaciones de vuelo seguras, proporciona niveles de riesgo y preocupaciones de seguridad para vuelos individuales, y ofrece información restringida del espacio aéreo, que los usuarios pueden ver en tiempo real en la aplicación DJI GO 4. Las ubicaciones designadas por GEO se llaman Zonas GEO. Las zonas GEO son áreas de vuelo específicas que se clasifican según las regulaciones y restricciones de vuelo. Las Zonas GEO que prohíben los vuelos se implementan alrededor de lugares como aeropuertos, plantas de energía y prisiones. También se pueden implementar temporalmente en eventos importantes de estadios, incendios forestales u otras situaciones de emergencia. Ciertas Zonas GEO no prohíben el vuelo, pero activan advertencias que informan a los usuarios de posibles riesgos. Todas las áreas de vuelo restringidas se denominan Zonas GEO y se dividen en Zonas de advertencia, Zonas de advertencia mejoradas, Zonas de autorización, Zonas de altitud y zonas restringidas. Por defecto, GEO limita los vuelos dentro o fuera de zonas que pueden generar problemas de seguridad. Hay un mapa de la zona GEO, que contiene información global global de la zona GEO en el sitio web oficial de DJI: https://www.dji.com/flysafe.

 © 2018 DJI Todos los derechos reservados.

El sistema GEO es solo para fines de asesoramiento. Los usuarios individuales son responsables de verificar las fuentes oficiales y determinar qué leyes o regulaciones pueden aplicarse a su vuelo. En algunos casos, DJI ha seleccionado parámetros generales ampliamente recomendados (como un radio de 1.5 millas en los aeropuertos) sin hacer ninguna determinación sobre si estas pautas coinciden con las regulaciones que se aplican a usuarios específicos.

Zonas de advertencia de definiciones de zona GEO: Los usuarios reciben un mensaje de advertencia con información relevante para su vuelo.

Zonas de advertencia mejoradas: Los usuarios reciben un aviso del sistema GEO en el momento del vuelo. Deben enviar una solicitud de desbloqueo para volar en la zona, para lo cual deben confirmar su ruta de vuelo.

Zonas de Autorización: Los usuarios reciben un mensaje de advertencia y el vuelo está prohibido por defecto. Las zonas de autorización pueden ser desbloqueadas por usuarios autorizados con una cuenta verificada por DJI. Los privilegios de desbloqueo automático deben aplicarse en línea.

Zonas de altitud: Los vuelos están limitados a una altitud específica.

Zonas restringidas Los vuelos están completamente prohibidos. Los UAV no pueden volar en estas zonas. Si ha obtenido permiso para volar en una Zona restringida, vaya a https://www.dji.com/flysafe o póngase en contacto con flysafe@dji.com para desbloquear la zona.

Las zonas DJI GEO apuntan a garantizar la seguridad de vuelo del usuario, pero no se puede garantizar que cumpla con las leyes y regulaciones locales. Los usuarios deben verificar las leyes, regulaciones y requisitos reglamentarios locales antes de cada vuelo y son responsables de la seguridad del vuelo. Todas las funciones de vuelo inteligentes se verán afectadas cuando los aviones DJI vuelen cerca o hacia zonas GEO. Dicha interferencia incluye, pero no se limita a, disminución de la velocidad, falla de despegue y terminación del vuelo.

Restricciones de vuelo

Introducción

Los operadores de vehículos aéreos no tripulados deben cumplir con todas las regulaciones de vuelo establecidas por las agencias gubernamentales y reguladoras pertinentes, incluidas la OACI y la FAA. Por razones de seguridad, los vuelos están restringidos por defecto, lo que ayuda a los usuarios a operar los productos DJI de manera segura y legal. Las restricciones de vuelo incluyen límites de altitud y distancia, y zonas GEO.

Cuando el Servicio Global de Navegación por Satélite (GNSS) está disponible, los límites de altitud, los límites de distancia y las Zonas GEO se tienen en cuenta para garantizar la seguridad del vuelo. De lo contrario, solo los límites de altitud surtirán efecto.

Altitud máxima y restricciones de radio

La altitud máxima de vuelo restringe la altitud de vuelo de un avión, mientras que el radio máximo restringe su distancia. Estos límites se pueden establecer con la aplicación DJI GO 4.

© 2018 DJI Todos los derechos reservados.

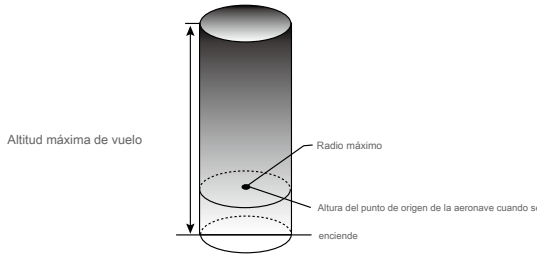

Fuerte señal GPS		
Restricción	Descripción	DJI GO 4 App Mensaje
Altitud máxima	la altitud del avión no puede exceder el valor especificado.	Vuelo máxima altura alcanzada. Ajuste su altitud mediante FC ajustes si es necesario.
Radio Max	distancia de vuelo no puede exceder el valor especificado.	Vuelo máxima distancia alcanzada. Ajuste su distancia usando FC ajustes si es necesario.

Débil señal GPS		
Restricción	Descripción	DJI GO 4 App Mensaje
Altitud máxima	Altitud se limita a 26 pies (8 m) cuando la señal GPS es débil y se activa el sistema de visión. Altitud se limita a 98 pies (30 m) cuando la señal GPS es débil y el sistema de visión se desactiva.	Vuelo máxima altura alcanzada. Ajuste su altitud usando MC ajustes si es necesario.
Max Radio	Sin límite.	N / A

- Cuando una aeronave excede un límite especificado, el piloto aún puede controlar la aeronave pero no podrá volar más lejos.
- Cuando una aeronave excede el radio máximo, vuela automáticamente dentro del alcance cuando la señal de GPS es fuerte.
- Por razones de seguridad, no vuelan cerca de aeropuertos, autopistas, estaciones ferroviarias, líneas de ferrocarril, centros urbanos, u otras áreas sensibles. Sólo volar aviones en áreas que están dentro de su línea de visión directa.

 © 2018 DJI Todos los derechos reservados.

Restricciones de vuelo de la zona GEO

Zona GEO	Descripción
Zona restringida	Despegue: los motores de la aeronave no pueden arrancarse. En vuelo: cuando la señal del GPS cambia de débil a fuerte, DJI GO 4 inicia una cuenta regresiva de 20 segundos. Una vez que finaliza la cuenta regresiva, el avión aterriza inmediatamente en modo de descenso semiautomático y apaga sus motores después de aterrizar.
	En vuelo: cuando el avión se acerca al límite de la Zona restringida, desacelera y se desplaza automáticamente.
Zona de autorización	Despegue: los motores de la aeronave no pueden arrancarse. El despegue solo está disponible después de enviar una solicitud de desbloqueo con el número de teléfono del usuario. En vuelo: cuando la señal del GPS cambia de débil a fuerte, DJI GO 4 inicia una cuenta regresiva de 20 segundos. Una vez que finaliza la cuenta regresiva, el avión aterriza inmediatamente en modo de descenso semiautomático y apaga sus motores después de aterrizar.
Zona de advertencia mejorada	La aeronave vuela normalmente pero el usuario debe confirmar el vuelo. camino.
Zona de advertencia	El avión vuela normalmente pero el usuario recibe mensajes de advertencia.
Zona de altitud	Cuando la señal de GPS es fuerte, la aeronave no puede exceder la altitud especificada. En vuelo: cuando la señal del GPS cambia de débil a fuerte, la aeronave descenderá y flotará por debajo del límite de altitud.
	Cuando la señal del GPS es fuerte, el avión se acerca al límite de la zona de altitud. Si es más alto que el límite de altitud, la aeronave desacelera y flota en su lugar.
	Cuando la señal del GPS cambia de débil a fuerte, la aplicación DJI GO 4 inicia una cuenta regresiva de 20 segundos. Una vez que finaliza la cuenta regresiva, el avión descenderá y flotará por debajo del límite de altitud.
Zona libre	El avión vuela normalmente sin restricciones.

Descenso semiautomático: todos los comandos de palanca están disponibles, excepto el comando del acelerador y el botón RTH durante el descenso y el aterrizaje. Los motores de la aeronave se apagan automáticamente después del aterrizaje. Se recomienda volar el avión a un lugar seguro para aterrizar de inmediato.

© 2018 DJI Todos los derechos reservados.

Desbloqueo GEO

Debido a las diferentes leyes y regulaciones entre países y regiones, y a las diferentes restricciones de vuelo entre las Zonas GEO, DJI ofrece a los usuarios dos métodos para desbloquear las Zonas GEO: Desbloqueo automático y Desbloqueo personalizado.

El desbloqueo automático se utiliza para las zonas de autorización, donde el usuario debe enviar una solicitud de desbloqueo mediante la autenticación de su número de teléfono para una cuenta DJI registrada. Esta función solo está disponible en ciertos países. Los usuarios pueden elegir entre enviar su solicitud de desbloqueo a través del sitio web en https://www.dji.com/flysafe (desbloqueo automático programado), o mediante la aplicación DJI GO 4 (desbloqueo automático en vivo).

Desbloqueo personalizado se basa en los requisitos especiales para los usuarios individuales. Se establece una zona especial de vuelo que los usuarios pueden desbloquear al proporcionar archivos de permisos de vuelo de acuerdo a su Zona de GEO específicos y otros requisitos. Está disponible en todos los países y se puede solicitar por la página web: https://www.dji.com/flysafe.

Para obtener más información acerca de desbloqueo, visite https://www.dji.com/flysafe o contacto FLYSAFE @ dji.com.

Lista de verificación previa al vuelo

1. Mando a distancia, inteligente Vuelo de la batería, y el dispositivo móvil están completamente cargados.
2. Las hélices están montadas correcta y firmemente.
3. La tarjeta Micro SD se ha insertado, si es necesario.
4. Gimbal está funcionando normalmente.
5. Los motores pueden iniciar y están funcionando normalmente.
6. El DJI GO 4 aplicación está conectado correctamente a la aeronave.
7. Asegúrese de que los sensores del sistema de detección de obstáculos estén limpios.

Calibrando la brújula

Solo calibre la brújula cuando la aplicación DJI GO 4 o el indicador de estado le soliciten que lo haga. Observe las siguientes reglas al calibrar su brújula:

- NO calibre su brújula donde exista la posibilidad de una fuerte interferencia magnética, como magnetita, estructuras de estacionamiento y refuerzos de acero bajo tierra. NO lleve consigo materiales ferromagnéticos durante la calibración,
- como teléfonos celulares. La aplicación DJI GO 4 le pedirá que resuelva el problema de la brújula si la brújula se ve
- afectada por una fuerte interferencia después de completar la calibración. Siga las instrucciones indicadas para resolver el problema de la brújula.

Procedimientos de calibración

Elija un área abierta para llevar a cabo los siguientes procedimientos.

1. Toque la barra de estado de la aeronave en la aplicación y seleccione "Calibrar", luego siga las instrucciones en pantalla.

2. Sostenga la aeronave horizontalmente y gire 360 grados. Los indicadores de estado de la aeronave mostrarán una luz verde fija.

 © 2018 DJI Todos los derechos reservados.

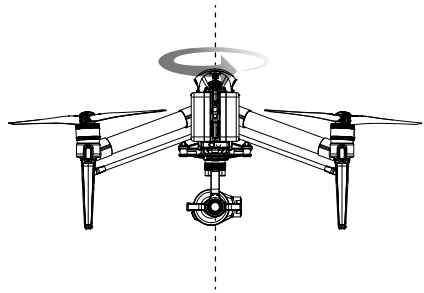

3. Sostenga la aeronave verticalmente, con la nariz apuntando hacia abajo, y gírela 360 grados alrededor del eje central. Vuelva a calibrar la brújula si el indicador de estado de la aeronave se ilumina en rojo intermitente.

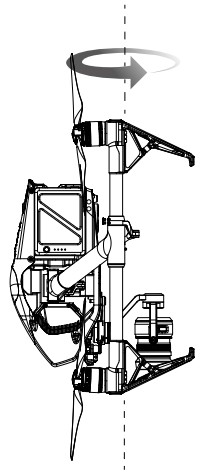

Si el indicador de estado de la aeronave parpadea en rojo y amarillo después del procedimiento de calibración, mueva su aeronave a una ubicación diferente e intente nuevamente.

- NO calibre la brújula cerca de objetos metálicos como puentes metálicos, automóviles, andamios.
- Si los indicadores de estado de la aeronave parpadean en rojo y amarillo alternativamente después de colocar la aeronave en el suelo, la brújula ha detectado interferencia magnética. Cambia tu ubicación.

© 2018 DJI Todos los derechos reservados.

Despegue automático y aterrizaje automático

Despegue automático

Utilice el despegue automático solo si los Indicadores de estado de la aeronave parpadean en verde. Siga los pasos a continuación para usar la función de despegue automático:

1. Inicie la aplicación DJI GO 4 e ingrese a la página "Cámara".
2. Complete todos los pasos en la lista de verificación previa al vuelo.
3. Toque " ", Y confirman que las condiciones son seguras para el vuelo. Deslice el icono para confirmar y despegue.
4. avión despega y se cierne al (1,2 metros) por encima del suelo.

Aviones indicador de estado parpadea rápidamente cuando se está utilizando el sistema de visión para la estabilización. El avión será automáticamente vuelo estacionario por debajo de 10 metros. Se recomienda esperar hasta que haya suficiente señal GPS antes de usar el auto Despegue función.

Aterrizaje automático

Uso de auto-aterrizaje solo si el Estado Aviones indicador parpadea en verde. Siga los pasos a continuación para utilizar la función de auto-aterrizaje:

1. Toque , para garantizar la condición de aterrizaje es ideal. Deslice para confirmar.
2. Proceso de aterrizaje Abortar inmediatamente utilizando el botón en la pantalla.
3. a. Cuando Protección de aterrizaje determina que el suelo es adecuado para el aterrizaje, el Inspire 2 aterrizará suavemente.

   si. Si la protección de aterrizaje determina que el suelo no es adecuado para el aterrizaje, el Inspire 2 oscilará y espera la confirmación experimental.

   C. Si la protección de aterrizaje no está operativa, la aplicación DJI GO 4 se aplica una indicación de aterrizar cuando el Inspire 2 desciende por debajo de 0,7 metros. Tirar hacia abajo en el acelerador o utilizar el regulador automático de aterrizaje a tierra.

4. Las aeronaves aterrizarán y se apagarán automáticamente.

A partir / parar los motores

A partir de motores

Una combinación palillo de Comando (CSC) se utiliza para arrancar los motores. Empuje ambos se pega a la parte inferior o in- ner esquinas exteriores para iniciar los motores. Una vez que los motores han comenzado a girar, soltar los dos palos de forma simultánea.

Parar los motores

Hay dos métodos para detener los motores.

Método 1: cuando el Inspire 2 haya aterrizado, presione el joystick izquierdo hacia abajo, luego realice el ① mismo CSC que se utilizó para arrancar los motores, como se describió anteriormente. Los motores se detendrán de inmediato. Suelte ambas palancas ② una vez que los motores se detengan.

 © 2018 DJI Todos los derechos reservados.

Método 2: Cuando el avión ha aterrizado, mantenga pulsado el stick izquierdo hacia abajo. Los motores se detienen después de tres segundos.

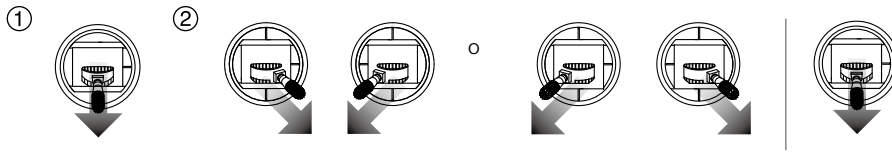

Método 1 método 2

Detener el motor en pleno vuelo

Tire de la palanca izquierda a las esquinas interiores inferior y pulse el botón RTH al mismo tiempo. Sólo detener el motor en pleno vuelo en situaciones de emergencia cuando se hace lo que puede reducir el riesgo de daños o lesiones.

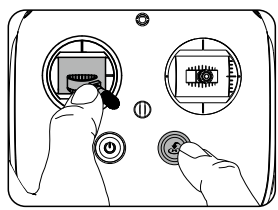

⚠ Por favor, compruebe que la CSC se activa dentro de DJI GO 4 aplicación, el usuario puede detener el pleno vuelo del avión.

Prueba de vuelo

Despegue / procedimientos de aterrizaje

1. Coloque la aeronave en un área abierta y plana, con los indicadores de nivel de batería mirando hacia usted.
2. Encender el mando a distancia y su dispositivo móvil, a continuación, encienda el vuelo inteligente de la batería.
3. Inicie la aplicación DJI GO 4 y entrar en la página de la cámara.
4. Espere hasta que los indicadores de aeronaves parpadeará en verde. Esto significa que el punto de inicio se registra y ahora es seguro para volar. Si parpadean de color amarillo, el punto de inicio no ha sido registrado.
5. Empuje la palanca izquierda hacia arriba lentamente para despegar o utilizar Auto despegue.
6. Tome fotos y videos usando la aplicación DJI GO 4.
7. Para aterrizar, coloca el cursor sobre una superficie nivelada y baja suavemente el joystick izquierdo para descender.
8. Después de aterrizar, ejecute el comando CSC o mantenga el joystick izquierdo en su posición más baja hasta que los motores se detengan.
9. Primero apague la batería de vuelo inteligente, luego el control remoto.

© 2018 DJI Todos los derechos reservados.

- Cuando los indicadores de estado de la aeronave parpadean en amarillo rápidamente durante el vuelo, la aeronave ha entrado en modo a prueba de fallas.
- Los indicadores de estado de la aeronave indican una advertencia de nivel de batería baja parpadeando en rojo lentamente o rápidamente durante el vuelo.
- Mire nuestros videos tutoriales para obtener más información sobre vuelos.

Sugerencias y consejos de video

1. Revise la lista de verificación completa previa al vuelo antes de cada vuelo.
2. Seleccione el modo de operación de cardán deseado en la aplicación DJI GO 4.
3. Solo grabar videos cuando se vuela en el modo P.
4. Siempre vuelan en buen tiempo y evitar volar en la lluvia o viento fuerte.
5. Seleccione los ajustes de la cámara que se adaptan a sus necesidades. Los ajustes incluyen formato de foto y la compensación de exposición.
6. Realizar pruebas de vuelo para establecer rutas de vuelo y escena previas.
7. Empuje las palancas de control suavemente para mantener el movimiento de la aeronave suave y estable.

 © 2018 DJI Todos los derechos reservados.

Apéndice

Apéndice

Especificaciones

Aeronave	
Modelo	T650A
Peso	7,58 lbs (3,440 g, incluidas dos baterías, sin cardán y la cámara)
Max despegue Peso	4.250 g
Precisión GPS de cernido	Vertical: ± 1,64 pies (0,5 m) o ± 0,33 pies (0,1 m, sistema de visión hacia abajo habilitado) Horizontal: ± 4,92 pies (1,5 m) o ± 0,98 pies (0,3 m, sistema de visión hacia abajo habilitadas)
Max velocidad angular	Pitch: 300 ° / s de guiñada: 150 ° / s
Ángulo de inclinación máximo	Modo P: 35 ° (Sistema de visión frontal habilitado: 25 °); Modo A: 35 °; Modo S: 40 °
Velocidad máxima de ascenso	Modo P / modo A: 16.4 pies / s (5 m / s); Modo S: 19.7 pies / s (6 m / s)
Velocidad máxima de descenso	Vertical: 13,1 pies / s (4 m / s); Inclinación: 13.1-29.5 pies / s (4-9 m / s)
Nivel máximo de despegue del mar	1,55 mi (2500 m); 3.1 mi (5000 m con hélice especialmente diseñada)
Resistencia máxima a la velocidad del viento	10 m / s
Max tiempo de vuelo	Aprox. 25 min (con Zenmuse X5S); Aprox. 23 min (con Zenmuse X7)
Modelo de motor	DJI 3512
Modelo de hélice	DJI 1550T
Flotando en interiores	Habilitado por defecto
Temperatura de funcionamiento	-4 ° a 104 ° F (-20 ° a 40 ° C)
Distancia diagonal (hélice excluida)	23.8 pulgadas (605 mm, modo de aterrizaje)
Máxima velocidad	58 mph (94 kph)
Cardán y cámara (opcional, tome el Zenmuse X5S por ejemplo) General	
Nombre	Zenmuse X5S
Dimensiones	140 × 98 × 132 mm
Peso	Aprox. 461 g (incluyendo lente original, anillo de equilibrio, parasol)
Cámara	
lente apoyado	DJI MFT de 15 mm / 1.7 ASPH (Equilibrado con el anillo y la tapa de lente) Panasonic Lumix 15mm / 1.7 (Equilibrado con el anillo y la tapa de lente) Panasonic Lumix 14-42 / 3.5-5.6 HD (Equilibrado con el anillo) Olimpo M.Zuiko 12 mm / 2.0 (anillo de equilibrio) Olympus M.Zuiko 17 mm / 1.8 (anillo de equilibrio) Olympus M.Zuiko 25 mm / 1.8 (anillo de equilibrio) Olympus M.Zuiko 45 mm / 1.8 (anillo de equilibrio) Olympus M. Zuiko 9-18mm / 4.0-5.6 (Equilibrado con anillo)
sensores	CMOS, 4/3 "Píxeles efectivos: 20.8MP

 © 2018 DJI Todos los derechos reservados.

FOV	72 ° (con DJI MFT de 15 mm / 1.7 ASPH)
las resoluciones de foto	4: 3, 5280 × 3956 16: 9, 5280 × 2970
Resoluciones de video	H.264 C4K: 4096 × 2160 23,976 / 24/25 / 29,97 / 47,95 / 50 / 59.94p @ 100Mbps 4K: 3840 × 2160 23,976 / 24/25 / 29,97 / 47,95 / 50 / 59.94p @ 100Mbps 3840 × 1572 23.976 / 24/25 / 29.97p @ 100 Mbps 2.7K: 2720 × 1530 23.976 / 24/25 / 29.97p @ 80Mbps 47,95 / 50 / 59.94p @ 100Mbps FHD: 1920 × 1080 23.976 / 24/25 / 29.97p @ 60Mbps 47.95 / 50 / 59.94p @ 80Mbps a 100Mbps 119.88p @ H.265 C4K: 4096 × 2160 23.976 / 24/25 / 29.97p @ 100Mbps 4K: 3840 × 2160, 3840 × 1572 23.976 / 24/25 / 29.97p @ 100 Mbps 2.7K: 2720 × 1530 23.976 / 24/25 / 29.97p @ 65Mbps 47,95 / 50 / 59.94p @ 80Mbps FHD: 1920 × 1080 23.976 / 24/25 / 29.97p @ 50 Mbps 47.95 / 50 / 59.94p @ 65Mbps a 100Mbps 119.88p @ C-DNG RAW 5.2k: 5280 × 2972 23,976 / 24/25 / 29.97p, hasta 4.2Gbps 4K: 4096 × 2160, 3840 × 2160 23,976 / 24/25 / 29.97p, hasta 2.4Gbps 4K: 4096 × 2160, 3840 × 2160 50 / 59.94p, hasta 4.0Gbps ProRes 5.2k: 5280 × 2160 23,976 / 24/25 / 29.97p, 422 HQ @ 1.3Gbps 4K: 3840 × 2160 23,976 / 24/25 / 29.97p, 422 HQ @ 900Mbps 4K: 3840 × 2160 23,976 / 24/25 / 29,97 p, 4444 @ XQ 2.0Gbps
formatos de foto	SSD: DNG Micro SD: DNG, JEPG, DNG + JEPG
formatos de vídeo	SSD: CinemaDNG, ProRes Micro SD: MOV, MP4
Modos de operación	Captura, grabación, reproducción
Modos de Fotografía	Micro SD: Un solo disparo, disparo Burst (3/5/7/10/14 marcos), el horquillado automático de la exposición (3/5 marcos entre corchetes en 0,7 EV sesgo), Intervalo SSD: RAW ráfaga (3 / 5/7/10/14 / ∞ cuadros)
Modo de exposición	Auto, Manual, Prioridad de obturador, prioridad de apertura
Compensación de exposición	± 3,0 (incrementos de 1/3)
Modo de medición	medición ponderada al centro, medición puntual (opción de área de 12 × 8)
El bloqueo AE	Soportado
Velocidad de obturador electrónico	8-1 / 8000s
balance de blancos	Automático, Soleado, Nublado, Incandescente, neón personalizado (2000K-10000K)
Rango ISO	100 - 6400 (Vídeo) 100 - 25600 (imágenes fijas)
Los títulos de video	Soportado

© 2018 DJI Todos los derechos reservados.

Contra parpadeo	Auto, 50 Hz, 60 Hz
PAL / NTSC	Soportado
Ambiental	
Temperatura de funcionamiento	14 ° a 104 ° F (-10 a 40 ℃)
Temperatura de almacenamiento	-4 ° a 140 ° F (-20 a 60 ℃)
cardán	
Rango angular de la vibración	± 0,01 °
Rango controlable	Paso: -130 ° a + 40 °; Rollo: ± 20 °; Pan: ± 320 °
Velocidad máxima controlable	Paso: 180 ° / s; Rollo: 180 ° / s; Pan: 270 ° / s
Tipo de interfaz	DGC2.0
Rango Mecánico	Paso: -140 ° a + 50 °; Rollo: -50 ° a + 90 °; Pan: ± 330 °
Modelo de control	
remoto	GL6D10A
Frecuencia de operación	2.400-2.483 GHz; 5.725-5.825 GHz
Distancia máxima de transmisión	2,4 GHz: 4,3 millas (7 km, FCC); 2.2 millas (3.5 km, CE); 2.5 millas (4 km, SRRC) 5,8 GHz: 4,3 millas (7 km, FCC); 1.2 millas (2 km, CE); 3.1 millas (5 km, SRRC)
Pire	2,4 GHz: 26 dBm (FCC); 17 dBm (CE); 20 dBm (SRRC) 5,8 GHz: 28 dBm (FCC); 14 dBm (CE); 20 dBm (SRRC)
Puertos de salida de video	USB, HDMI
Fuente de alimentación	Batería integrada
Carga	Cargador DJI
Doble capacidad de usuario	Conexión de host y esclavo
Soporte para dispositivo móvil	Tableta o teléfono inteligente
Ancho máximo de dispositivo móvil	170 mm
Potencia de salida	9W (sin suministrar energía al dispositivo inteligente)
Temperatura de funcionamiento	-4 ° a 104 ° F (-20 ° a 40 ° C)
Temperatura de almacenamiento	Menos de 3 meses: -4 ° a 113 ° F (-20 ° a 45 ° C) de los 3 meses: 72 ° a 82 ° F (22 ° a 28 ° C)
Temperatura de carga	32 ° a 104 ° F (0 ° a 40 ° C)
Batería	6000 mAh Li-Po 2S
Fuente de alimentación USB	iOS: 1 A @ 5,2 V (MAX); Android: 1.5 A @ 5,2 V (Max)
cargador	
Modelo	IN2C180
voltaje	26,1 V
Potencia nominal	180 W
Batería (Standard)	
Nombre	Vuelo inteligente de la batería
Modelo	TB50-4280mAh-22.8V
Capacidad	4280 mAh

 © 2018 DJI Todos los derechos reservados.

voltaje	22,8 V
Tipo de Batería	6S LiPo
Energía	97.58 Wh
Peso neto	515 g
Temperatura de funcionamiento	-4 ° a 104 ° F (-20 ° a 40 ° C)
Temperatura de almacenamiento	Menos de 3 meses: -4 ° a 113 ° F (-20 ° a 45 ° C) de los 3 meses: 72 ° a 82 ° F (22 ° a 28 ° C)
Temperatura de carga	41 ° a 104 ° F (5 ° a 40 ° C)
Max Carga de Energía	180 W
Hub de carga (Modelo: IN2CH)	
Voltaje de entrada	26,1 V
Corriente de entrada	6.9 A
Sistema de visión baja	
Rango de velocidad	<32,8 pies / s (10 m / s) a la altura de 6,56 pies (2 m)
Rango de altitud	<32.8 pies (10 m)
Rango de operación	<32.8 pies (10 m)
Entorno operativo	Las superficies con patrones claros y una iluminación adecuada (> 15 lux)
Rango de funcionamiento del sensor ultrasónico	0.33-16.4 pies (10-500 cm)
Entorno de funcionamiento del sensor ultrasónico	material, superficie rígida (grueso revestimiento interior reducirá el rendimiento) no absorbente
Sistema de visión hacia adelante	
Obstáculo rango de detección	2.3-98.4 pies (0,7 a 30 m)
FOV	Horizontal: 60 °; Vertical: 54 °
Entorno operativo	Las superficies con patrones claros y una iluminación adecuada (> 15 lux)
Hacia arriba Sistema de detección de infrarrojos	
Obstáculo rango de detección	0-16.4 pies (0-5 m)
FOV	± 5 °
Entorno operativo	Grandes, difusas y reflexivos obstáculos (reflectividad> 10%)

Estado Indicador Descripción aviones

Normal	
R G Y ····· Rojo, verde y amarillo flash Alternativamente	El encendido y auto-comprobación
G Y ····· Verde y amarillo flash Alternativa- mente	Aviones de calentamiento
G ····· Lento parpadeo en verde	Seguro volar (modo P con GPS y sistema de visión)
G X2 ····· Parpadea en verde dos veces	Safe to Fly (modo P con Vision System pero sin GPS)
Y ····· Amarillo parpadea lentamente	Seguro para volar (modo A pero sin GPS y sistema de visión)

© 2018 DJI Todos los derechos reservados.

Advertencia		
Y	Parpadeo rápido amarillo	Señal de control remoto perdida
R	Parpadeo rojo lento	Advertencia de batería baja
R	Parpadeo rápido rojo	Advertencia crítica de batería baja
R	Rojo intermitente alternativamente	Error de IMU
R	Rojo sólido	Error crítico
R Y	Parpadeo rojo y amarillo alternativamente	Se requiere calibración de la brújula

Actualización del firmware

Use DJI Assistant 2 o la aplicación DJI GO 4 para actualizar el avión y el control remoto.

Actualización del firmware del avión Método

1: Uso del DJI Assistant 2

1. Encienda la batería inteligente de vuelo y apague el interruptor de modo USB.
2. Conecte el Inspire 2 y la PC a través del cable USB (con puertos Doble A).
3. Inicie DJI Assistant 2 e inicie sesión con una cuenta DJI.
4. Haga clic en Inspire 2 y el botón de actualización del firmware.
5. Seleccione la versión de firmware requerido.
6. DJI Asistente 2 descargará y actualizar el firmware de forma automática.
7. Reinicie el avión después de la actualización del firmware.

Método 2: Utilizando el DJI GO 4 App

1. Encienda el vuelo inteligente de la batería, y alternar el modo USB interruptor hacia arriba.
2. Conectar la aeronave y su dispositivo móvil a través de un cable USB adecuado.
3. Siga las instrucciones que aparecen en pantalla en la aplicación DJI GO 4 a actualizar. Asegúrese de conectar a la red Inter- al descargar el firmware.
4. Reiniciar la aeronave después de la actualización del firmware.

- Durante la actualización, la aeronave se inicia un único pitido rápido continuamente. Entonces el sonido de advertencia alternará entre un pitido más largo y un doble pitido rápido una vez que la actualización se ha completado. Reiniciar la aeronave después de la actualización del firmware. Si las vueltas de sonido de alerta en un largo pitido, vuelva a intentar la actualización. El nivel de la batería debe estar por
- encima de 30% para el proceso de actualización del firmware. Cuando se utiliza la aplicación DJI GO 4 para actualizar, es posible
- desconectar la aeronave y el dispositivo móvil una vez que la actualización es más del 30% completado. No se requiere conexión a
- Internet.

 © 2018 DJI Todos los derechos reservados.

Actualización del firmware del controlador remoto Método 1:

Uso del DJI GO 4 App

De encendido del mando a distancia y conectarlo con la aplicación DJI GO 4. Aparecerá un mensaje si hay una nueva actualización de firmware está disponible. Para iniciar la actualización, conecte un dispositivo móvil a Internet y siga las instrucciones que aparecen en pantalla.

- La actualización del firmware tomará alrededor de 15 minutos. Es normal que el cardán irá cojera, el indicador de estado parpadea anormalmente aviones y los reinicios de aviones. Esperar pacientemente hasta que la actualización se ha completado.

- Asegúrese de que el ordenador tiene acceso a Internet. Asegúrese de que el nivel de la batería es adecuado
- para el controlador remoto. No desconecte la aeronave desde el ordenador durante la actualización del firmware.
-

Abierto por la venta Información

Visita las siguientes páginas para obtener más información sobre la política de postventa y garantía:

1. Política de post-venta: http://www.dji.com/service
2. Política de reembolso: http://www.dji.com/service/refund-return
3. A cargo de servicio de reparación: http://www.dji.com/service/repair-service
4. Servicio de garantía: http://www.dji.com/service/warranty-service

DJI incorpora HDMI™ tecnología.
Los términos HDMI y HDMI de alta Definition Multimedia Interface, HDMI y el logotipo son marcas comerciales o marcas comerciales registradas de HDMI Licensing LLC en los Estados Unidos y en otros países.

© 2018 DJI Todos los derechos reservados.

contenido está sujeto a cambios.

Descargar la última versión desde
www.dji.com/inspire-2

Si usted tiene alguna pregunta acerca de este documento, por favor contacto DJI mediante el envío de un mensaje a DocSupport@dji.com.

© 2018 DJI Todos los derechos reservados. Este